令和 8 年度　道路改築（橋梁）工事		
工事番号	債 第 9992 号	
路線 河川 名	3・3・8号白銀市川環状線	
施行 箇所	八戸市大字尻内町　地内	
位置図	縮尺	1:25000
図面番号	17　葉中　1	
三八県土整備事務所		
青　森　県		

位 置 図 S=1:25000

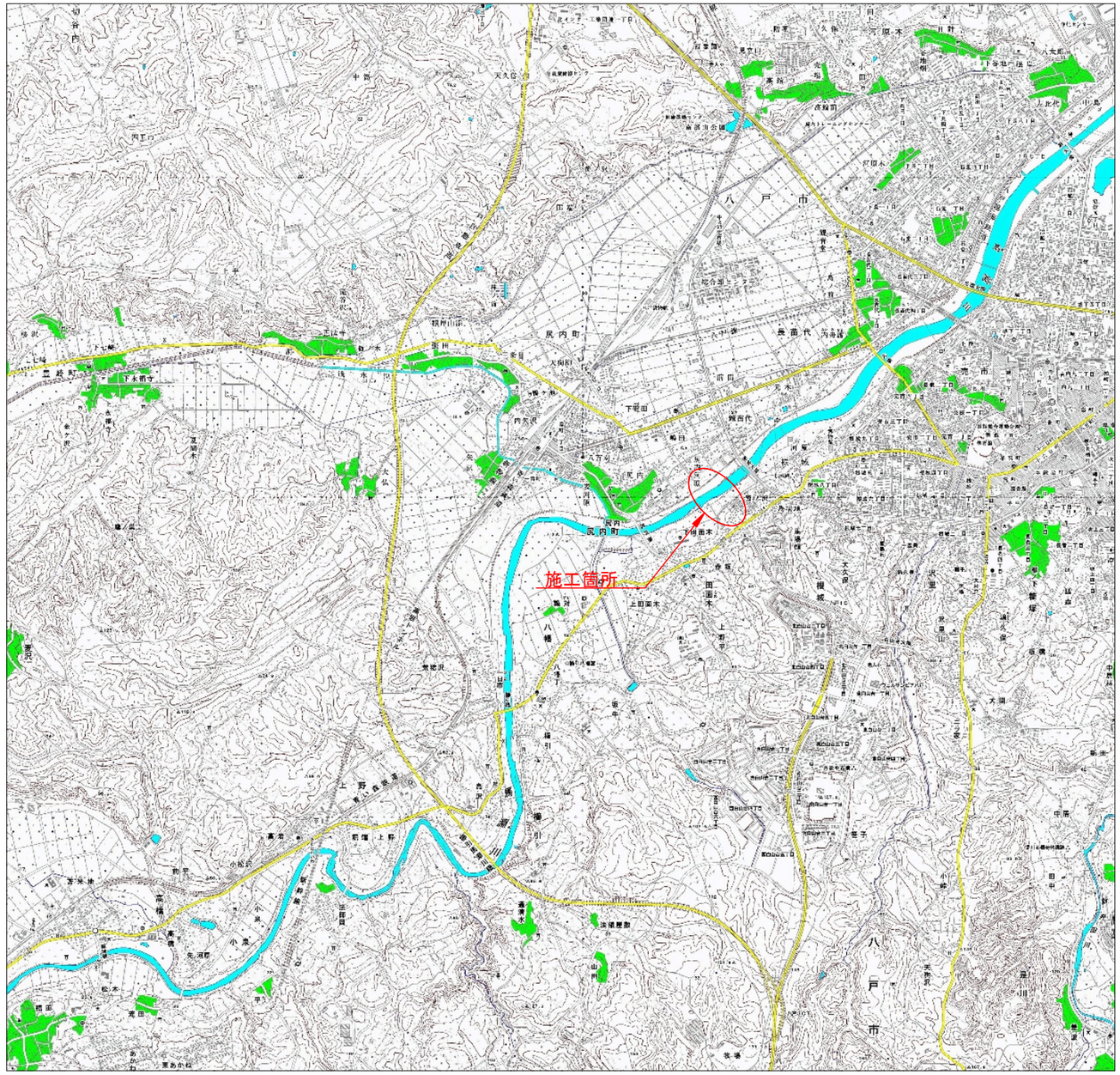

※国土地理院数値地図より引用

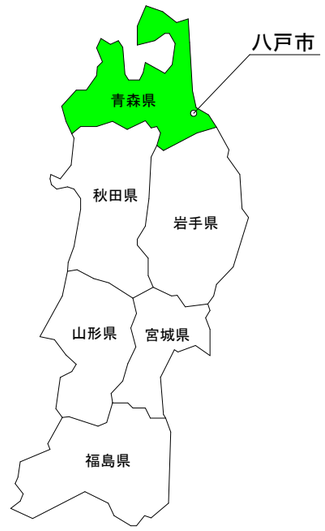

設計箇所　：　青森県八戸市大字尻内町 地内

橋　名　：　仮）馬淵川橋

令和 8 年度　道路改築（橋梁）工事	
工事番号	債 第 9992 号
路線 河川 名	3・3・8号白銀市川環状線
施行 箇所	八戸市大字尻内町 地内
（仮）馬淵川橋一般図（その1）	縮尺　1:600
図面番号	17　葉中　2
三八県土整備事務所	
青　森　県	

（仮）馬淵川橋一般図（その1）　〈鋼5径間連続I桁橋（少主桁）〉

側面図　S=1:600

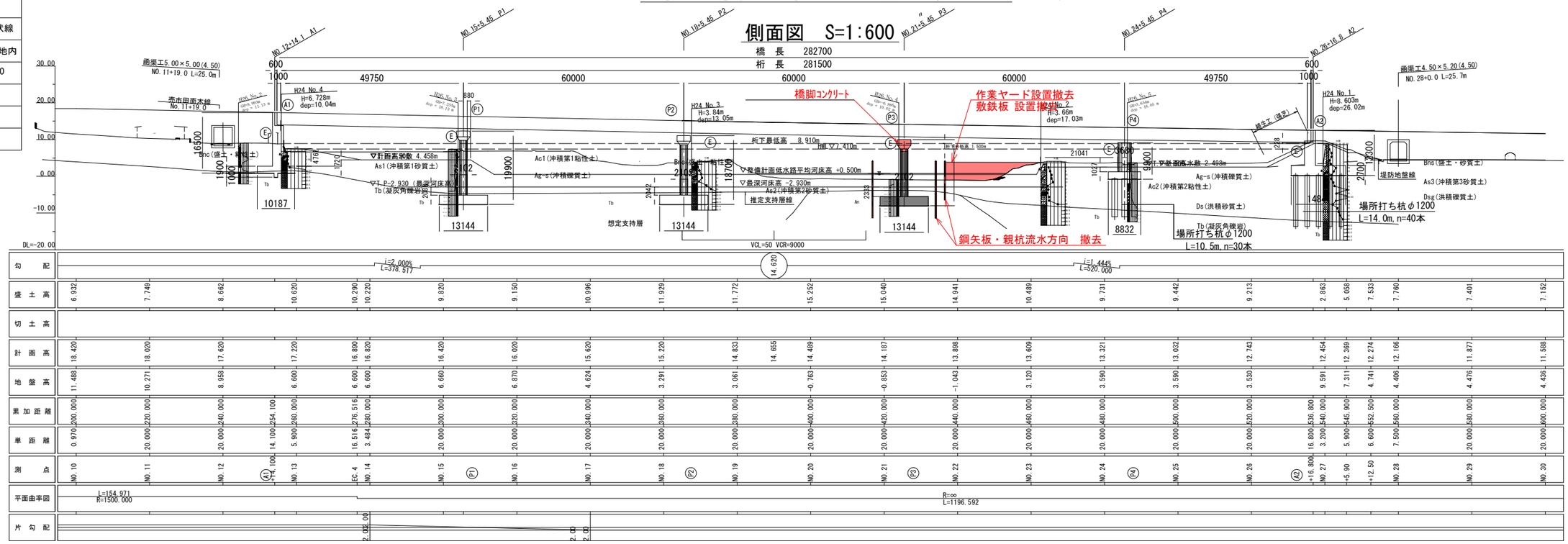

平面図　S=1:600

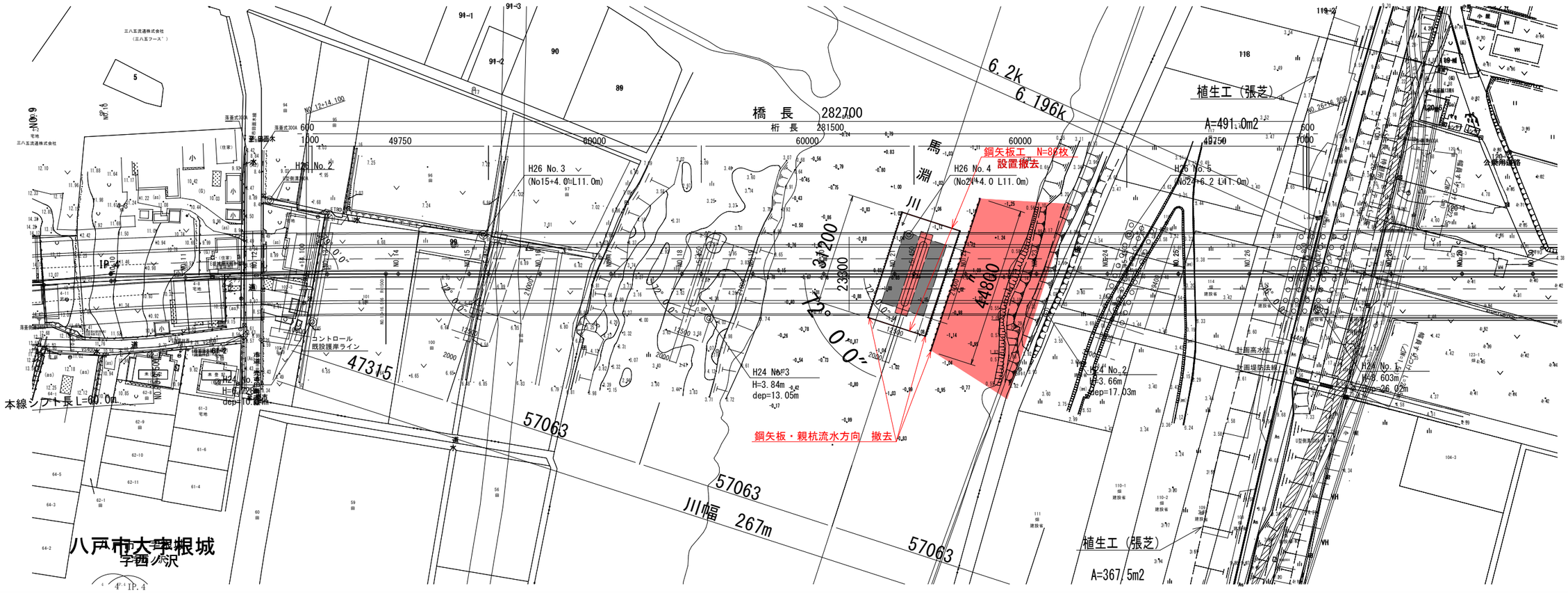

令和 8 年度　道路改築（橋梁）工事	
工事番号	債 第 9992 号
路線 河川 名	3･3･8号白銀市川環状線
施行 箇所	八戸市大字尻内町 地内
P3橋脚構造図（その1）	縮尺　図示
図面番号	17　葉中　3
三八県土整備事務所	
青　森　県	

P3橋脚構造図（その1） S=1:100

正面図(1-1)

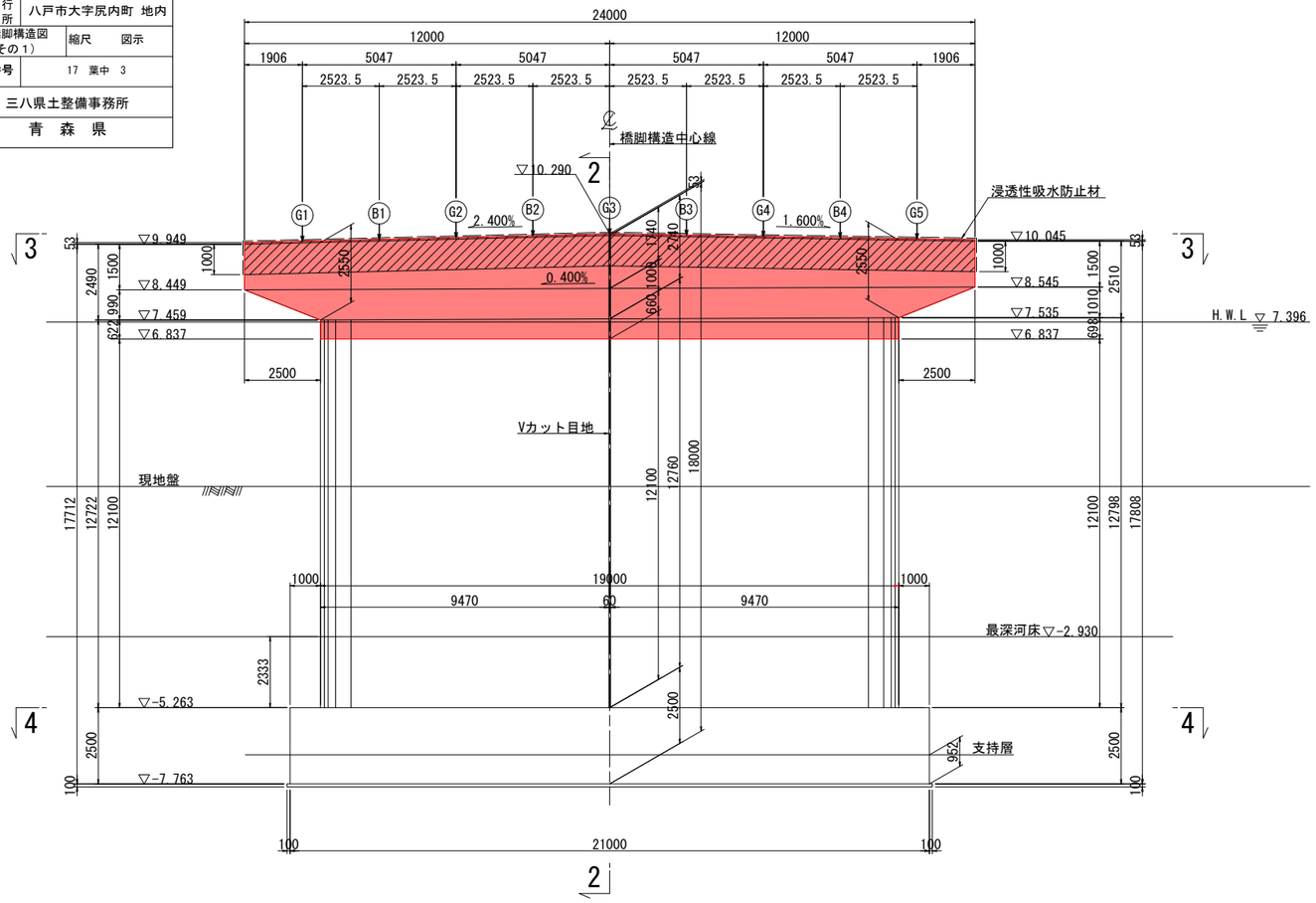

断面図(2-2)

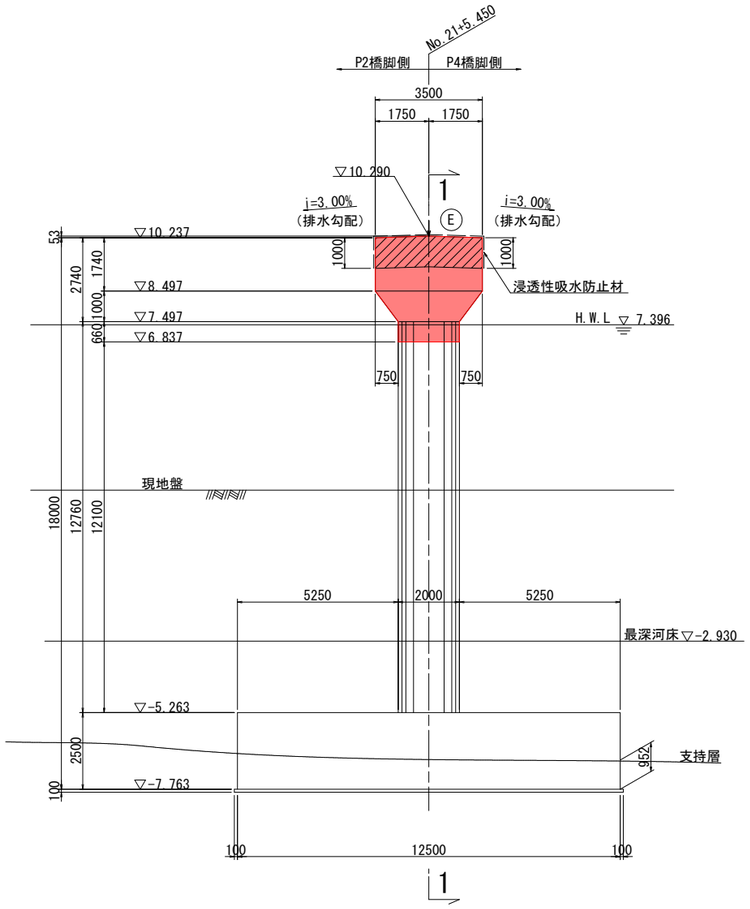

平面図(3-3)

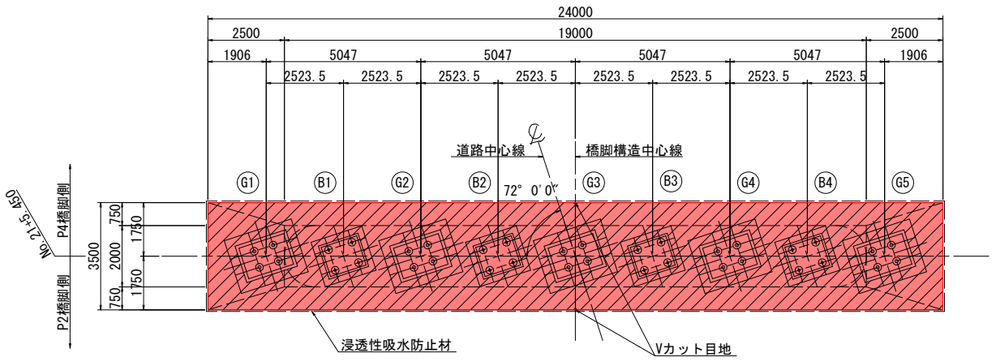

平面図(4-4)

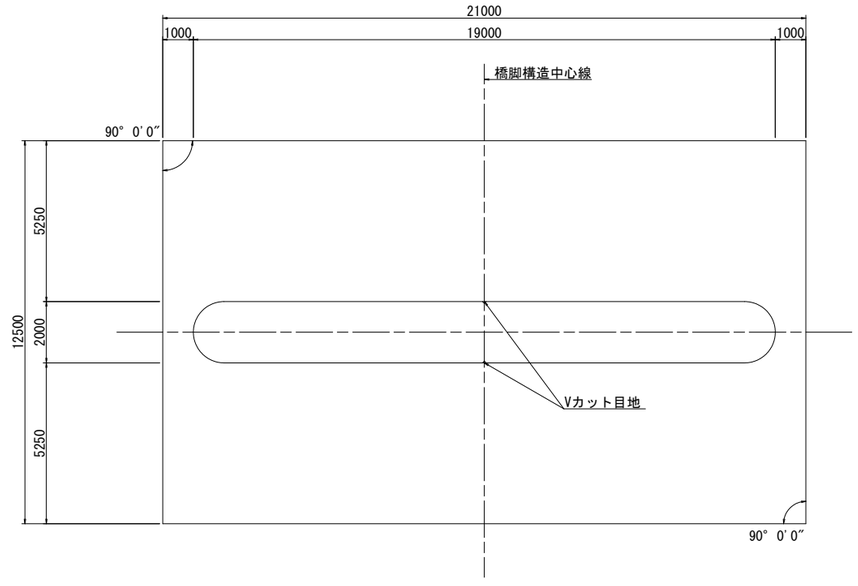

注）▨ 部は、浸透性吸水防止材を示す。

材料強度・材質

コンクリート	躯体・底版	σck=24N/mm2
	均　し	σck=18N/mm2
鉄　筋		SD345

令和 8 年度　道路改築（橋梁）工事	
工事番号	債 第 9992 号
路線 河川 名	3･3･8号白銀市川環状線
施行 箇所	八戸市大字尻内町 地内
P3橋脚構造図（その2）	縮尺　図示
図面番号	17　葉中　4
三八県土整備事務所	
青　森　県	

P3橋脚構造図（その2） S=1:100

支承箱抜き詳細図　S=1:30

G1, G2 (G4, G5)

橋軸方向

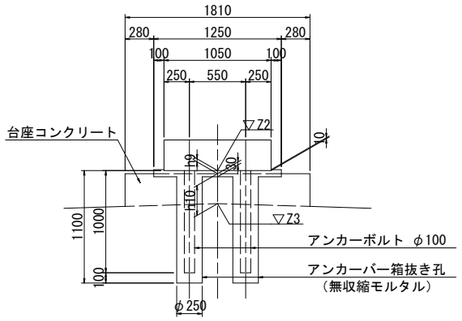

橋軸直角方向

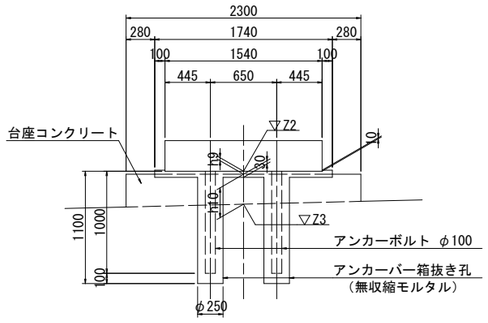

平面図

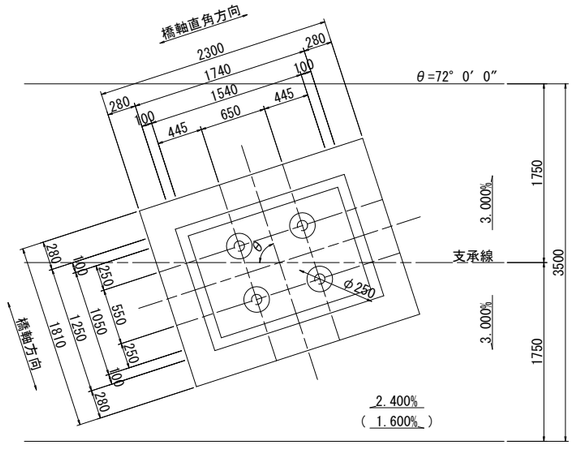

G3

橋軸方向

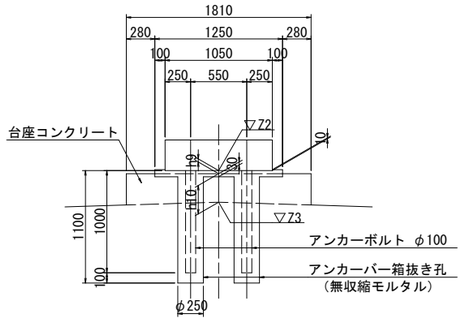

橋軸直角方向

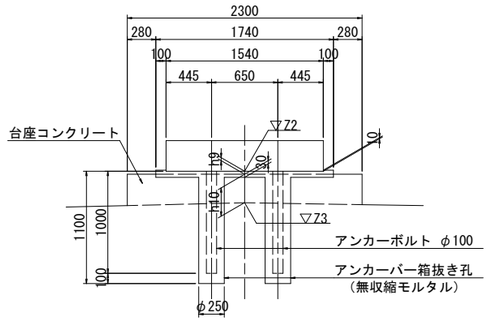

平面図

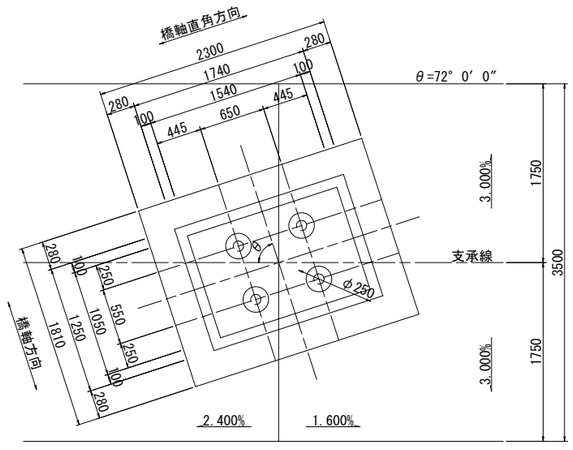

B1, B2 (B3, B4)

橋軸方向

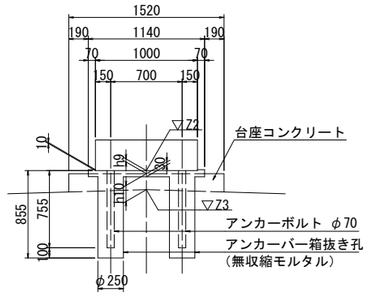

橋軸直角方向

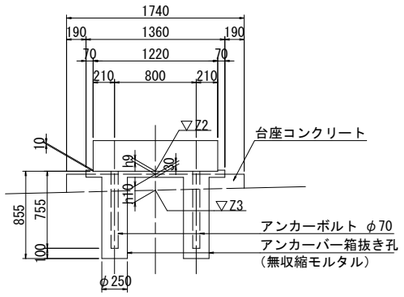

平面図

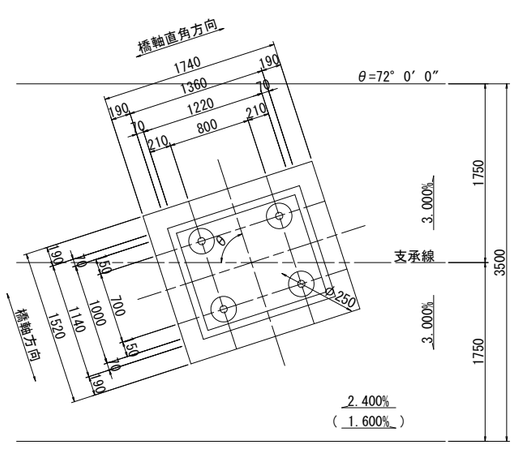

Vカット目地詳細図　S=1:10

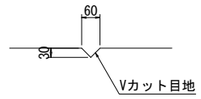

構造高図

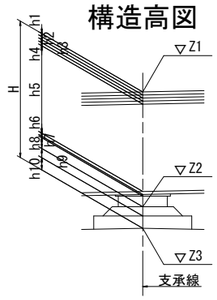

構造高表

(m)

		P3橋脚				
		G1	G2	G3	G4	G5
支承位置計画高	Z1	13.971	13.990	14.108	14.035	14.061
舗装厚	h1	0.030	0.070	0.070	0.070	0.030
調整コンクリート	h2	0.140	0.000	0.000	0.000	0.140
床版厚	h3	0.230	0.230	0.230	0.230	0.230
ハンチ	h4	0.100	0.100	0.100	0.100	0.100
桁高(横梁高)	h5	2.700	2.700	2.700	2.700	2.700
下フランジ厚	h6	0.056	0.059	0.055	0.057	0.056
横梁調整厚	－	——	——	——	——	——
ソールプレート厚	h7	0.036	0.036	0.036	0.036	0.036
支承高・バッファ	h8	0.318	0.318	0.318	0.318	0.318
沓座面高	Z2	10.361	10.477	10.599	10.524	10.451
沓座モルタル厚	h9	0.030	0.030	0.030	0.030	0.030
台座高	h10	0.283	0.278	0.279	0.285	0.293
構造高合計	H	3.923	3.821	3.818	3.826	3.933
下部工天端高	Z3	10.048	10.169	10.290	10.209	10.128

(m)

		P3橋脚			
		B1	B2	B3	B4
支承位置計画高	Z1	13.930	14.049	14.071	13.998
舗装厚	h1	0.070	0.070	0.070	0.070
調整コンクリート	h2	0.000	0.000	0.000	0.000
床版厚	h3	0.230	0.230	0.230	0.230
ハンチ	h4	0.000	0.000	0.000	0.000
桁高(横梁高)	h5	(2.800)	(2.800)	(2.800)	(2.800)
下フランジ厚	h6	——	——	——	——
横梁調整厚	－	0.016	0.016	0.016	0.016
ソールプレート厚	h7	0.043	0.043	0.042	0.042
支承高・バッファ	h8	0.495	0.495	0.495	0.495
沓座面高	Z2	10.276	10.395	10.418	10.345
沓座モルタル厚	h9	0.030	0.030	0.030	0.030
台座高	h10	0.137	0.135	0.138	0.146
構造高合計	H	3.821	3.819	3.821	3.829
下部工天端高	Z3	10.109	10.230	10.250	10.169

注）モルタル天端は水平に施工すること。

令和 8 年度　道路改築（橋梁）工事		
工事番号	債 第 9992 号	
路線 河川 名	3･3･8号白銀市川環状線	
施行 箇所	八戸市大字尻内町 地内	
P3橋脚配筋図（その１）	縮尺	図示
図面番号	17 葉中 5	
三八県土整備事務所		
青 森 県		

注）梁の鉄筋は、Ⅱ期施工鉄筋とする。

P3橋脚配筋図（その1）　S=1:50

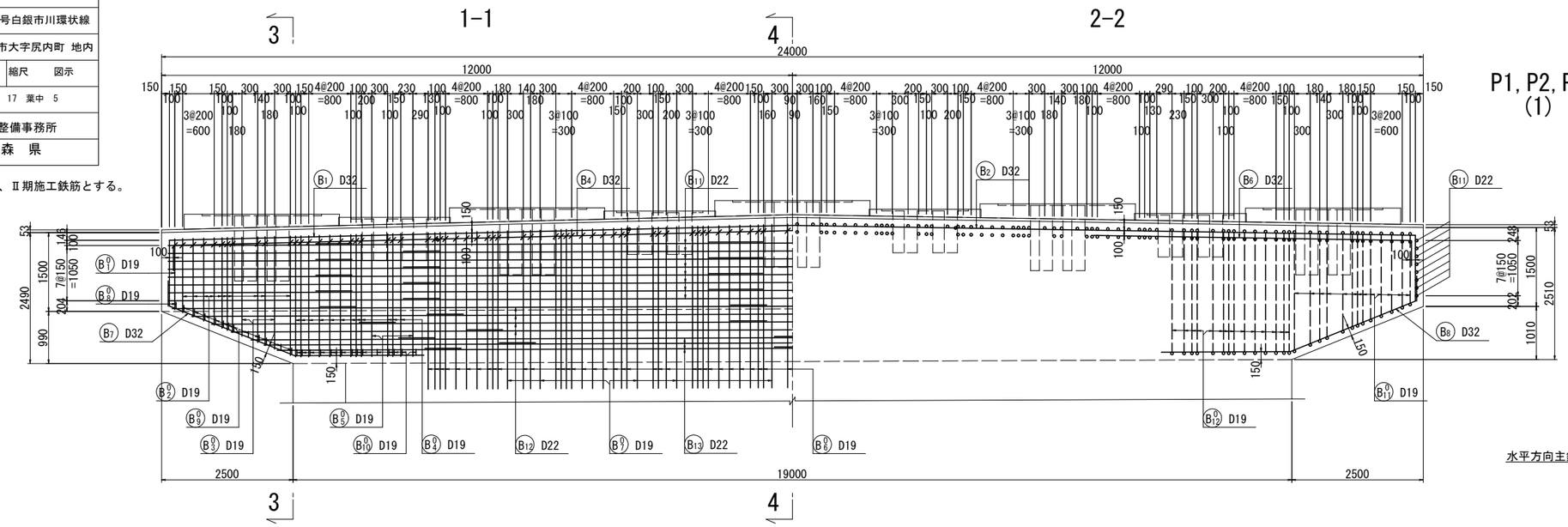

かぶり詳細図　S=1:10

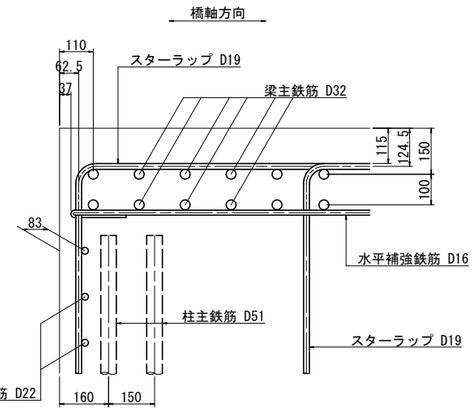

台座補強配筋図

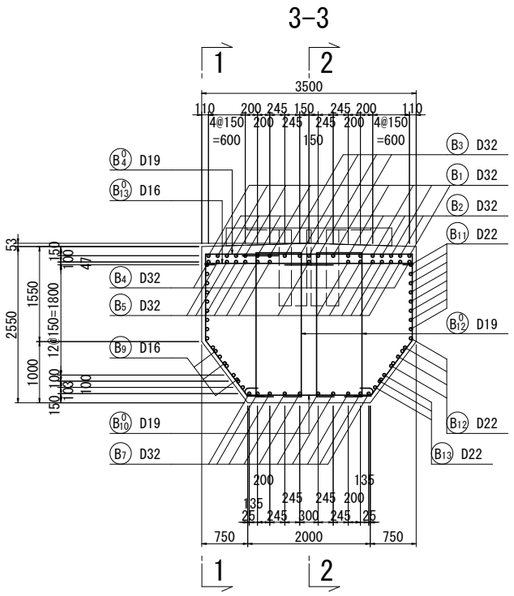

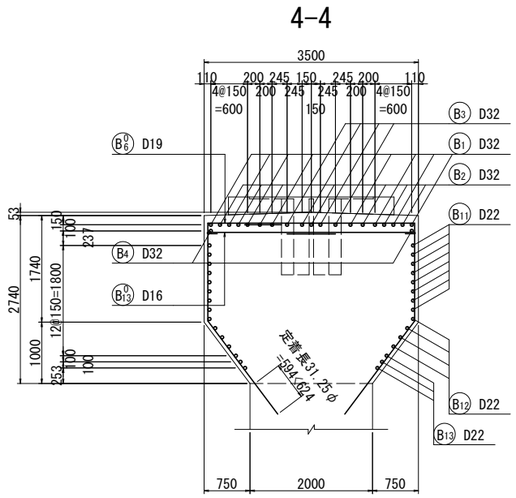

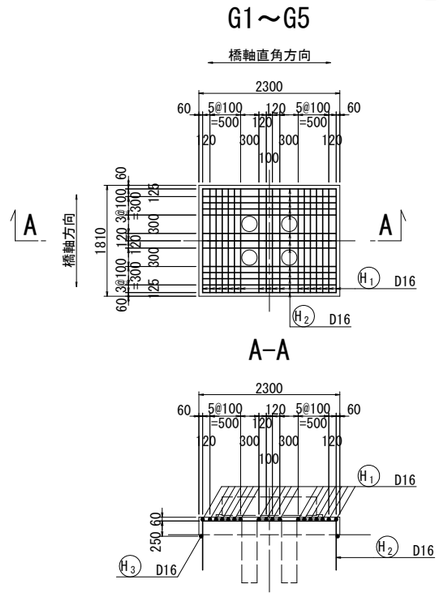

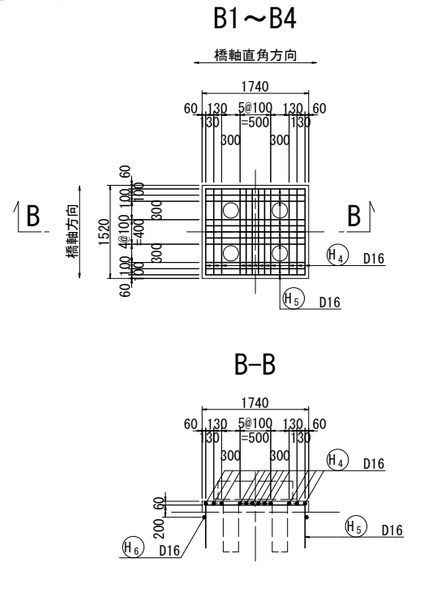

梁鉄筋組立図

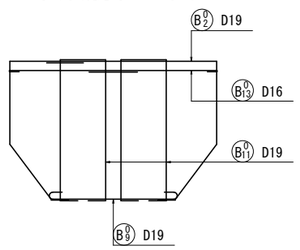

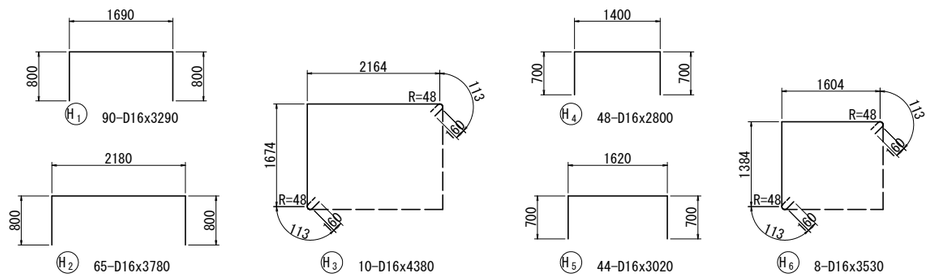

令和 8 年度　道路改築（橋梁）工事	
工事番号	債 第 9992 号
路線 河川 名	3･3･8号白銀市川環状線
施行 箇所	八戸市大字尻内町 地内
P3橋脚配筋図（その2）	縮尺　図示
図面番号	17　葉中　6
三八県土整備事務所	
青　森　県	

P3橋脚配筋図（その2）　S=1:50

注）梁の鉄筋は、Ⅱ期施工鉄筋とする。

1-1

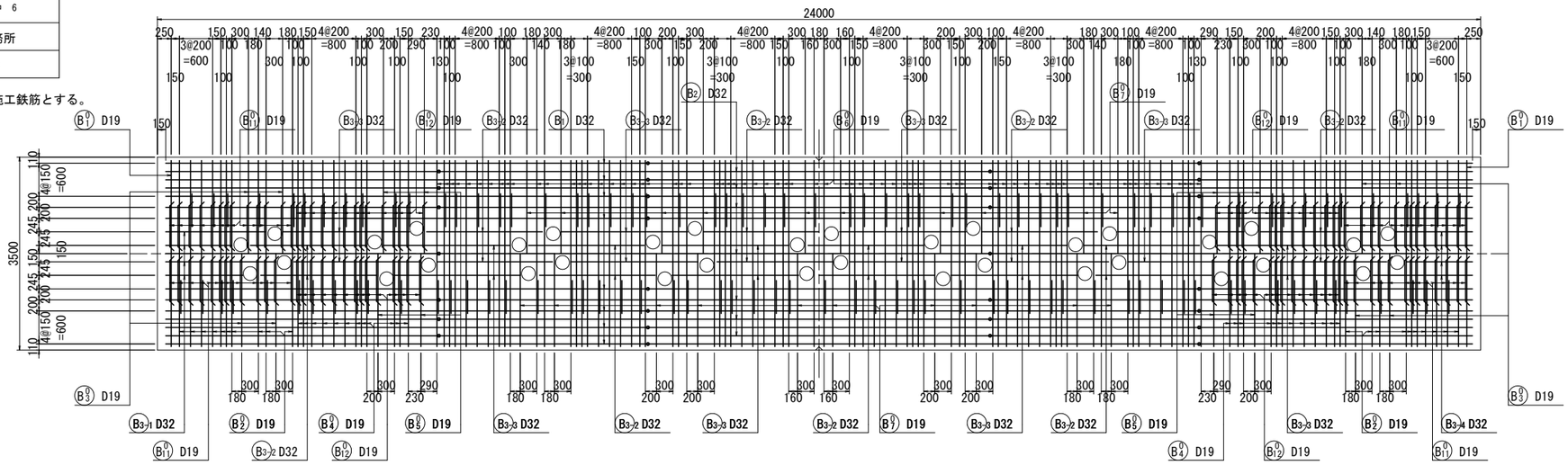

2-2

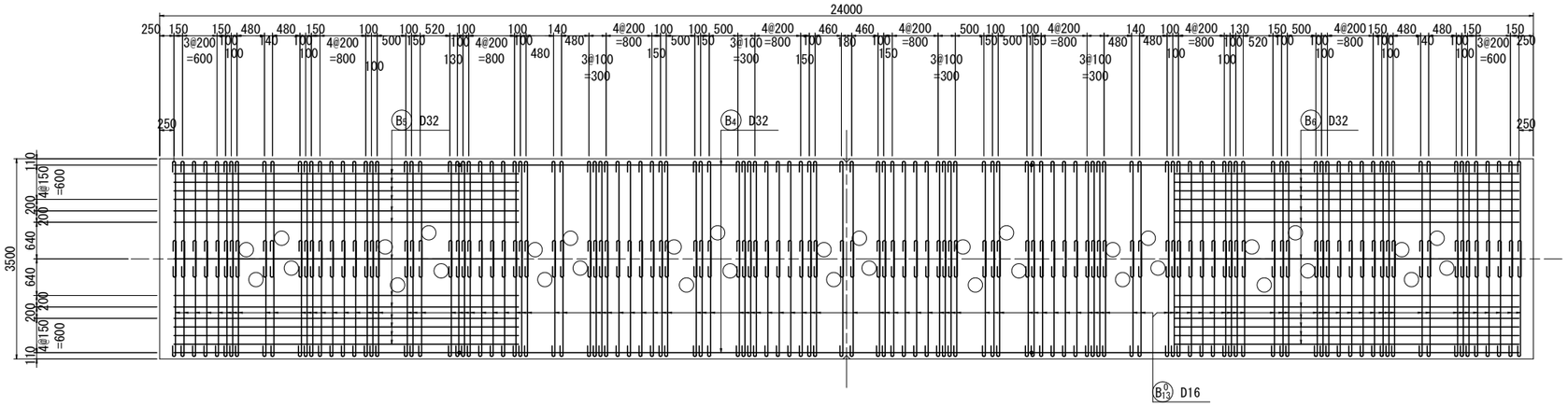

3-3

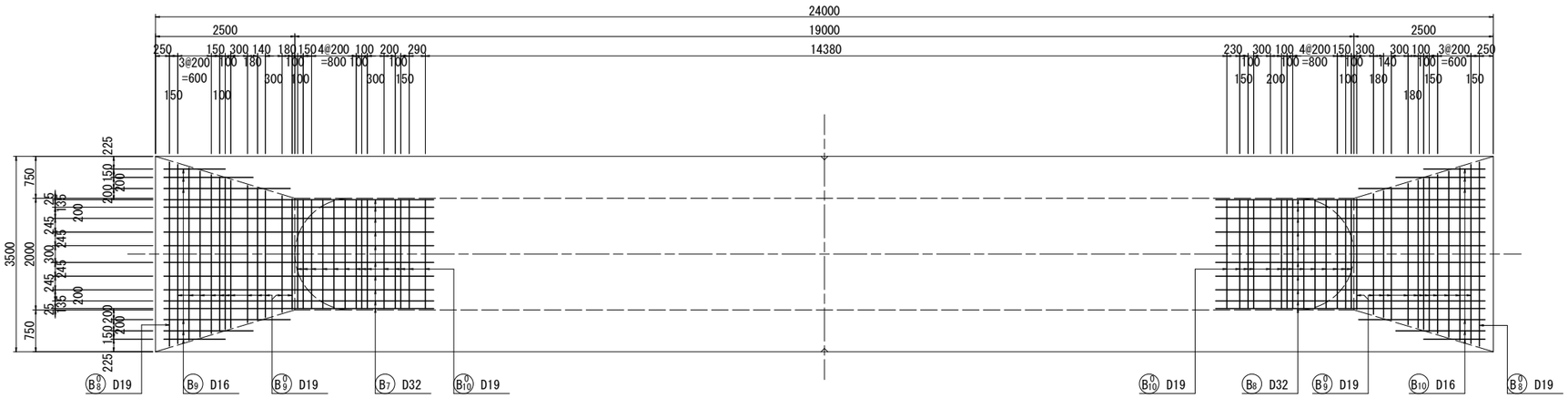

位置図

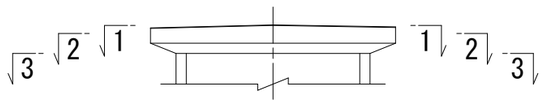

P3橋脚配筋図(その3)　S=1:50

令和 8 年度　道路改築（橋梁）工事		
工事番号	債 第 9992 号	
路線 河川 名	3·3·8号白銀市川環状線	
施行 箇所	八戸市大字尻内町 地内	
P3橋脚配筋図（その3）	縮尺	図示
図面番号	17 葉中 7	
三八県土整備事務所		
青 森 県		

注）Gは、ガス圧接を示す。
　　梁の鉄筋は、Ⅱ期施工鉄筋とする。

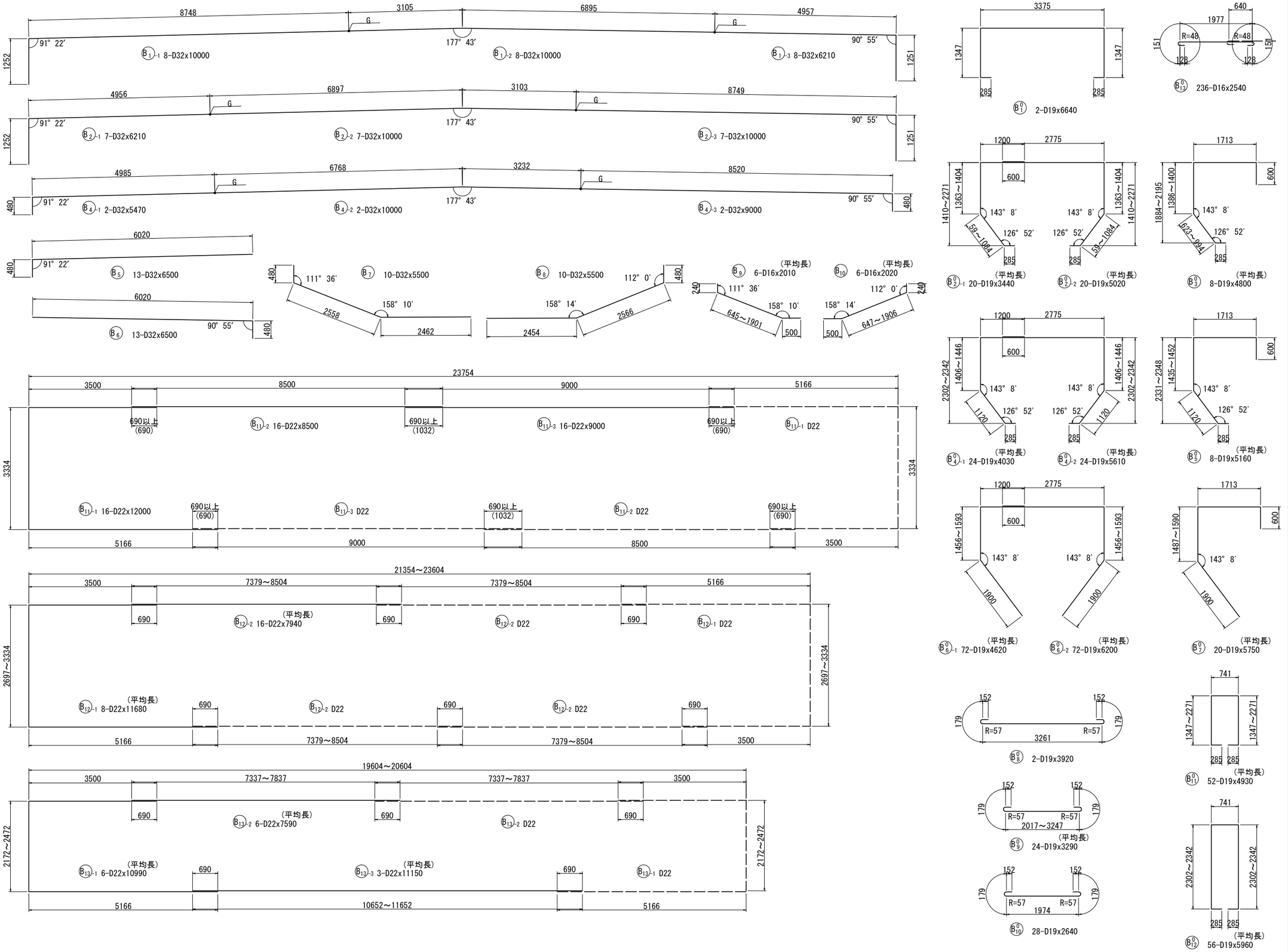

種別	本数	l	L
1	1	1200	2450
2	1	1400	2650
3	1	1800	3050
4	1	2000	3250
合計	4	1600	2850

種別	本数	l	L
1	1	1200	2450
2	1	1400	2650
3	1	1800	3050
4	1	2000	3250
合計	4	1600	2850

令和 8 年度　道路改築（橋梁）工事		
工事番号	債 第 9992 号	
路線 河川 名	3･3･8号白銀市川環状線	
施行 箇所	八戸市大字尻内町 地内	
P3橋脚配筋図（その4）	縮尺	図示
図面番号	17 葉中 8	
三八県土整備事務所		
青 森 県		

P3橋脚配筋図（その4）　S=1:50

注）※印鉄筋は，エポキシ樹脂塗装鉄筋を使用。
　　◎鉄筋は，Ⅱ期施工鉄筋を示す。

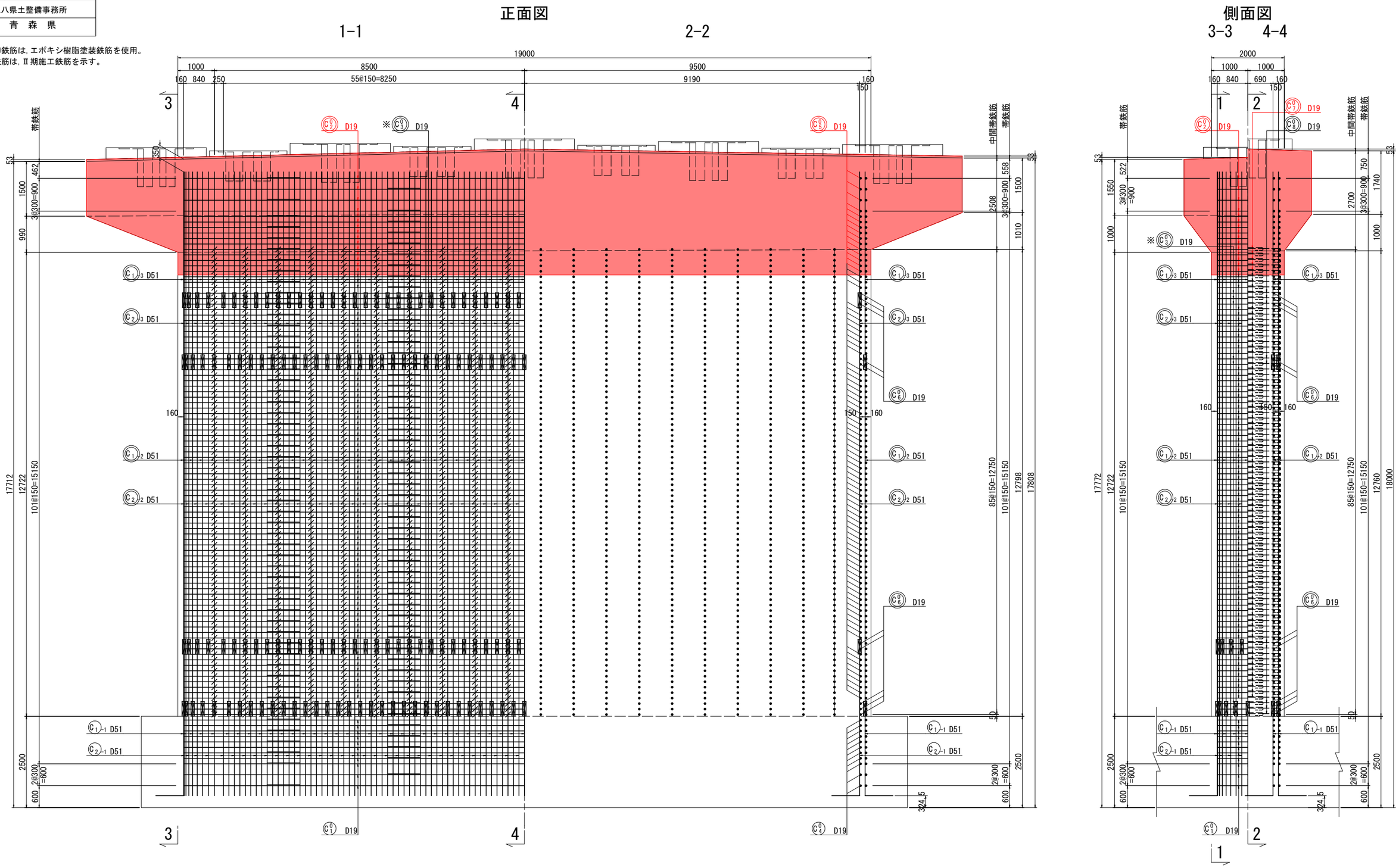

令和 8 年度　道路改築（橋梁）工事	
工事番号	債 第 9992 号
路線 河川 名	3･3･8号白銀市川環状線
施行 箇所	八戸市大字尻内町 地内
P3橋脚配筋図（その5）	縮尺　図示
図面番号	17　葉中　9
三八県土整備事務所	
青　森　県	

P3橋脚配筋図（その5）　S=1:50

注）機械式継手の外径、延長は
市販されている平均値を使用した。
※印鉄筋は，エポキシ樹脂塗装鉄筋を使用。
◎鉄筋は，Ⅱ期施工鉄筋を示す。

断面図(1-1)

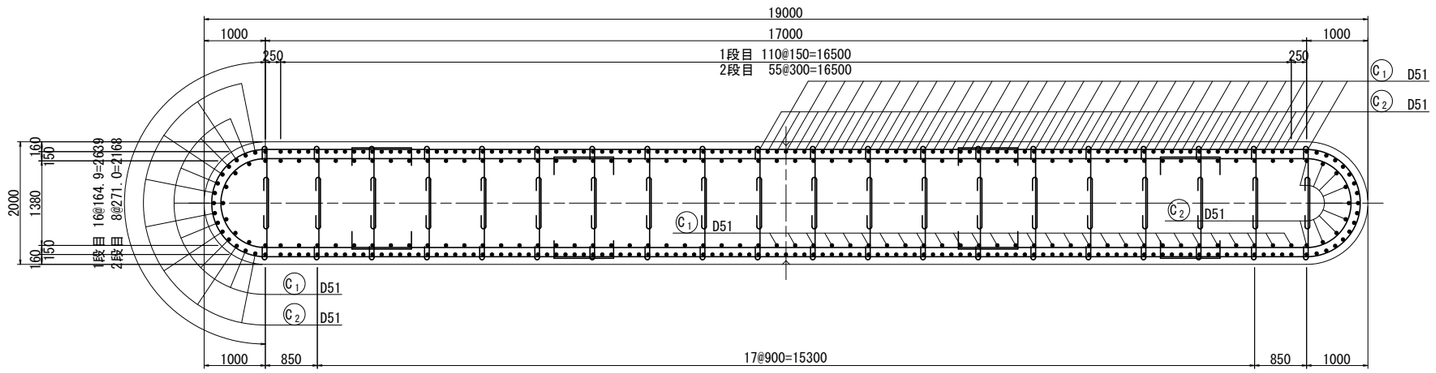

かぶり詳細図 S=1:10
橋軸方向

標準部

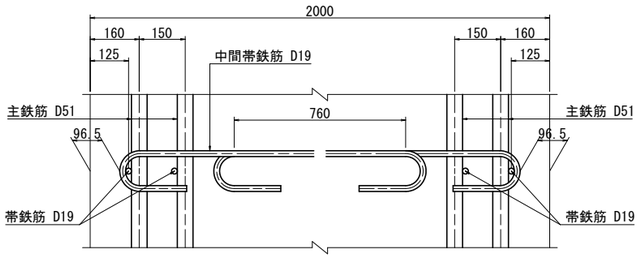

機械式継手部

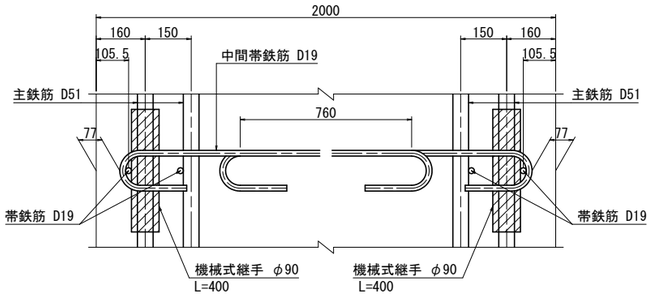

帯鉄筋組立図

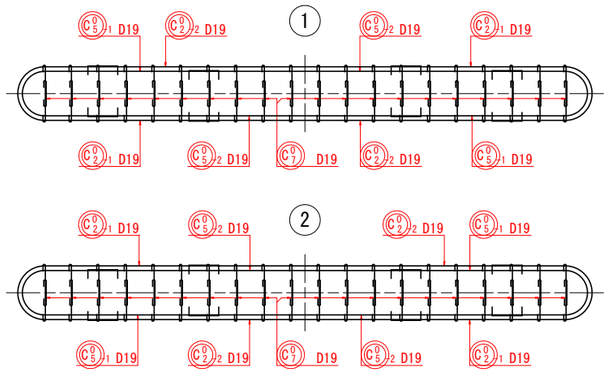

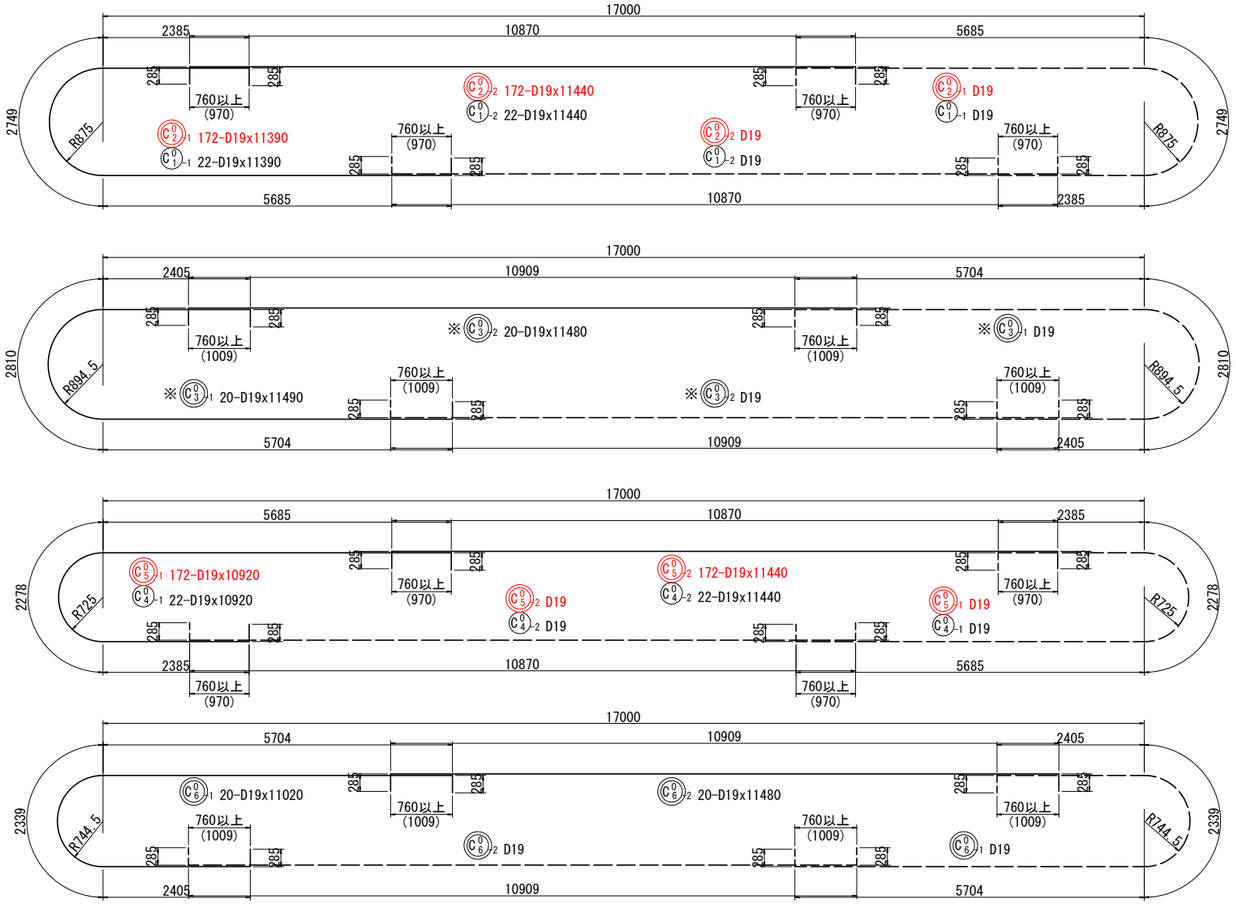

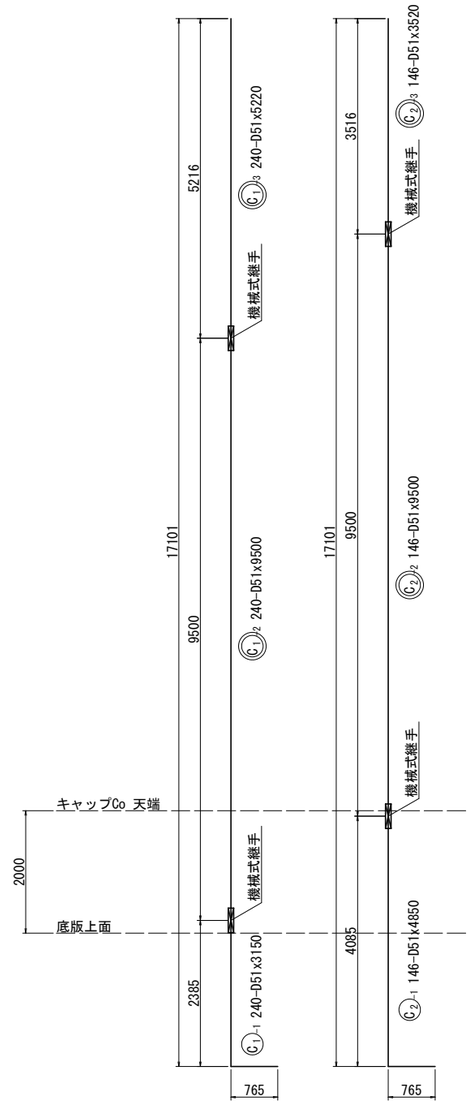

Vカット目地部詳細図 S=1:10

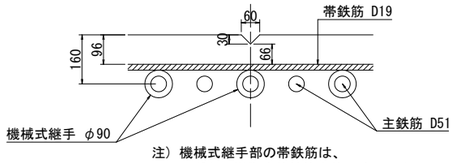

注）機械式継手部の帯鉄筋は、
エポキシ樹脂塗装鉄筋を使用すること。

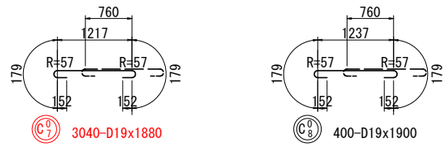

位置図

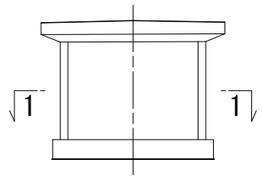

令和 8 年度　道路改築（橋梁）工事	
工事番号	債 第 9992 号
路線河川名	3･3･8号白銀市川環状線
施行箇所	八戸市大字尻内町 地内
P3橋脚配筋図（その8）	縮尺　図示
図面番号	17　葉中　10
三八県土整備事務所	
青　森　県	

注）（ ）内は、ガス圧接箇所数を示す。
　　＜ ＞内は、機械式継手箇所数を示す。

P3橋脚配筋図（その8）

施工鉄筋表

種別	径	長さ (mm)	本数 (本)	単位質量 (kg/m)	1本当り質量 (kg)	質量 (kg)	摘要
C 1 -1	D51	3150	193	15.9	50.09	9667	
C 2 -1	D51	4850	193	15.9	77.12	14884	
						24551	
C 01 -1	D19	11390	22	2.25	25.63	564	
C 01 -2	D19	11440	22	2.25	25.74	566	
C 04 -1	D19	10920	22	2.25	24.57	541	
C 04 -2	D19	11440	22	2.25	25.74	566	
						2237	
F 1 -1	D32	9000	137	6.23	56.07	7682	(137)
F 1 -2	D32	4160	137	6.23	25.92	3551	
F 2 -1	D38	12000	139	8.95	107.40	14929	<139>
F 2 -2	D38	4580	139	8.95	40.99	5698	
F 3 -1	D29	12000	44	5.04	60.48	2661	(44)
F 3 -2	D29	9570	44	5.04	48.23	2122	
F 4 -1	D32	9500	46	6.23	59.19	2723	(46)
F 4 -2	D32	10000	46	6.23	62.30	2866	(46)
F 4 -3	D32	5710	46	6.23	35.57	1636	
F 5 -1	D19	10000	20	2.25	22.50	450	
F 5 -2	D19	3500	20	2.25	7.88	158	
F 6 -1	D19	12000	20	2.25	27.00	540	
F 6 -2	D19	9500	20	2.25	21.38	428	
F 7 -1	D38	8500	137	8.95	76.08	10423	<137>
F 7 -2	D38	4640	137	8.95	41.53	5690	
F 8 -1	D32	12000	44	6.23	74.76	3289	(44)
F 8 -2	D32	9460	44	6.23	58.94	2593	
F 9	D32	6180	4	6.23	38.50	154	
F 10	D29	1940	4	5.04	9.78	39	
						67632	
F 01	D22	2300	2228	3.04	6.99	15574	
						15574	
M 1	D32	2500	12	6.23	15.58	187	
M 2	D38	3000	24	8.95	26.85	644	
						831	

施工鉄筋集計表

径		SD345 (kg)	圧接箇所数	機械式継手箇所数
D10				
D13				
D16 ～ D25	D16			
	D19	3813	0	0
	D22	15574	0	0
	D25			
	小計	19387	0	0
D29 ～ D32	D29	4822	44	0
	D32	24681	273	0
	小計	29503	317	0
D35				
D38		37384	0	276
D41				
D51		24551	0	0
合計		110825	317	276

施工鉄筋表

種別	径	長さ (mm)	本数 (本)	単位質量 (kg/m)	1本当り質量 (kg)	質量 (kg)	摘要
B 1 -1	D32	10000	8	6.23	62.30	498	(8)
B 1 -2	D32	10000	8	6.23	62.30	498	(8)
B 1 -3	D32	6210	8	6.23	38.69	310	
B 2 -1	D32	6210	7	6.23	38.69	271	(7)
B 2 -2	D32	10000	7	6.23	62.30	436	(7)
B 2 -3	D32	10000	7	6.23	62.30	436	
B 3 -1	D32	2850	4	6.23	17.76	71	平均長
B 3 -2	D32	2100	16	6.23	13.08	209	
B 3 -3	D32	2300	16	6.23	14.33	229	
B 3 -4	D32	2850	4	6.23	17.76	71	平均長
B 4 -1	D32	5470	2	6.23	34.08	68	(2)
B 4 -2	D32	10000	2	6.23	62.30	125	(2)
B 4 -3	D32	9000	2	6.23	56.07	112	
B 5	D32	6500	13	6.23	40.50	527	
B 6	D32	6500	13	6.23	40.50	527	
B 7	D32	5500	10	6.23	34.27	343	
B 8	D32	5500	10	6.23	34.27	343	
B 9	D16	2010	6	1.56	3.14	19	平均長
B 10	D16	2020	6	1.56	3.15	19	平均長
B 11 -1	D22	12000	16	3.04	36.48	584	
B 11 -2	D22	8500	16	3.04	25.84	413	
B 11 -3	D22	9000	16	3.04	27.36	438	
B 12 -1	D22	11680	8	3.04	35.51	284	平均長
B 12 -2	D22	7940	16	3.04	24.14	386	平均長
B 13 -1	D22	10990	6	3.04	33.41	200	平均長
B 13 -2	D22	7590	6	3.04	23.07	138	平均長
B 13 -3	D22	11150	3	3.04	33.90	102	平均長
						7657	
B 01	D19	6640	2	2.25	14.94	30	
B 02 -1	D19	3440	20	2.25	7.74	155	平均長
B 02 -2	D19	5020	20	2.25	11.30	226	平均長
B 03	D19	4800	8	2.25	10.80	86	平均長
B 04 -1	D19	4030	24	2.25	9.07	218	平均長
B 04 -2	D19	5610	24	2.25	12.62	303	平均長
B 05	D19	5160	8	2.25	11.61	93	平均長
B 06 -1	D19	4620	72	2.25	10.40	749	平均長
B 06 -2	D19	6200	72	2.25	13.95	1004	平均長
B 07	D19	5750	20	2.25	12.94	259	平均長
B 08	D19	3920	2	2.25	8.82	18	
B 09	D19	3290	24	2.25	7.40	178	平均長
B 010	D19	2640	28	2.25	5.94	166	
B 011	D19	4930	52	2.25	11.09	577	平均長
B 012	D19	5960	56	2.25	13.41	751	平均長
B 013	D16	2540	236	1.56	3.96	935	
						5748	
H 1	D16	3290	90	1.56	5.13	462	
H 2	D16	3780	65	1.56	5.90	384	
H 3	D16	4380	10	1.56	6.83	68	
H 4	D16	2800	48	1.56	4.37	210	
H 5	D16	3020	44	1.56	4.71	207	
H 6	D16	3530	8	1.56	5.51	44	
						1375	
C 1 -2	D51	9500	240	15.9	151.05	36252	<240>
C 1 -3	D51	5220	240	15.9	83.00	19920	<240>
C 2 -2	D51	9500	146	15.9	151.05	22053	<146>
C 2 -3	D51	3520	146	15.9	55.97	8172	<146>
						86397	
C 02 -1	D19	11390	30	2.25	25.63	769	
C 02 -2	D19	11440	30	2.25	25.74	772	
C 05 -1	D19	10920	30	2.25	24.57	737	
C 05 -2	D19	11440	30	2.25	25.74	772	
C 06 -1	D19	11020	20	2.25	24.80	496	
C 06 -2	D19	11480	20	2.25	25.83	517	
C 07	D19	1880	200	2.25	4.23	846	
C 08	D19	1900	400	2.25	4.28	1712	
						3896	

施工鉄筋集計表

径		SD345 (kg)	圧接箇所数	機械式継手箇所数
D10				
D13				
D16 ～ D25	D16	2348		
	D19	8709		
	D22	2545		
	D25			
	小計	13602		
D29 ～ D32	D29			
	D32	5074	34	
	小計	5074	34	
D35				
D38				
D41				
D51				
合計		18676	34	

施工鉄筋表（エポキシ樹脂塗装鉄筋）

種別	径	長さ (mm)	本数 (本)	単位質量 (kg/m)	1本当り質量 (kg)	質量 (kg)	摘要
C 03 -1	D19	11490	20	2.25	25.85	517	
C 03 -2	D19	11480	20	2.25	25.83	517	
						1034	

施工鉄筋集計表（エポキシ樹脂塗装鉄筋）

径		SD345 (kg)
D10		
D13		
D16 ～ D25	D16	
	D19	1034
	D22	
	D25	
	小計	1034
D29 ～ D32	D29	
	D32	
	小計	
D35		
D38		
D41		
D51		
合計		1034

令和 8 年度　道路改築（橋梁）工事	
工事番号	債 第 9992 号
路線 河川名	3･3･8号白銀市川環状線
施行 箇所	八戸市大字尻内町 地内
P3橋脚仮締切工一般図	縮尺　図　示
図面番号	17　葉中　11
三八県土整備事務所	
青　森　県	

P3橋脚仮締切工一般図

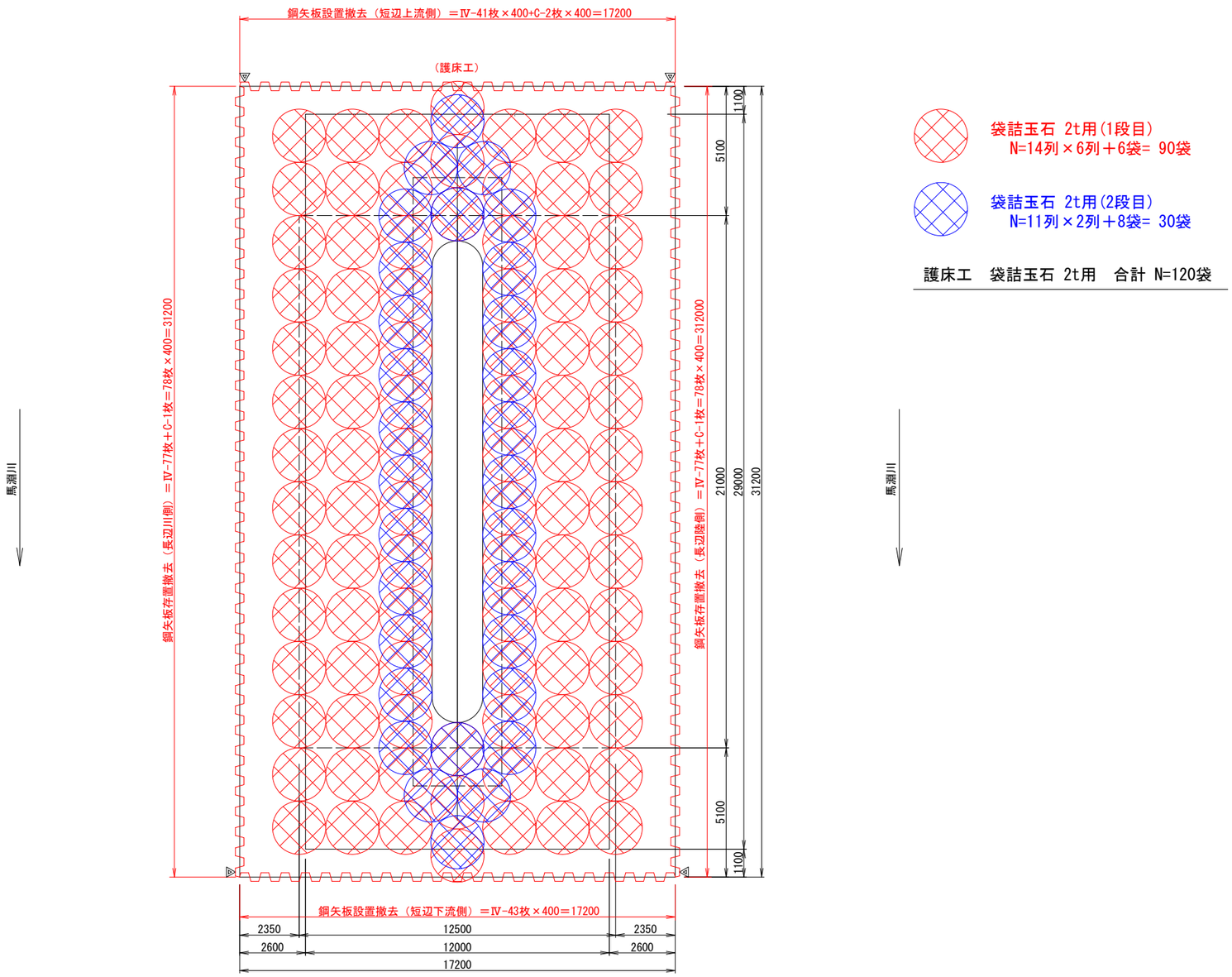

令和 8 年度　道路改築（橋梁）工事	
工事番号	債 第 9992 号
路線 河川名	3･3･8号白銀市川環状線
施行 箇所	八戸市大字尻内町 地内
作業ﾔｰﾄﾞ設置･撤去図	縮尺 図示
図面番号	17 葉中 12
三八県土整備事務所	
青　森　県	

P3橋脚作業ヤード設置･撤去図　S=1:800

クレーン作業ヤード計画平面図

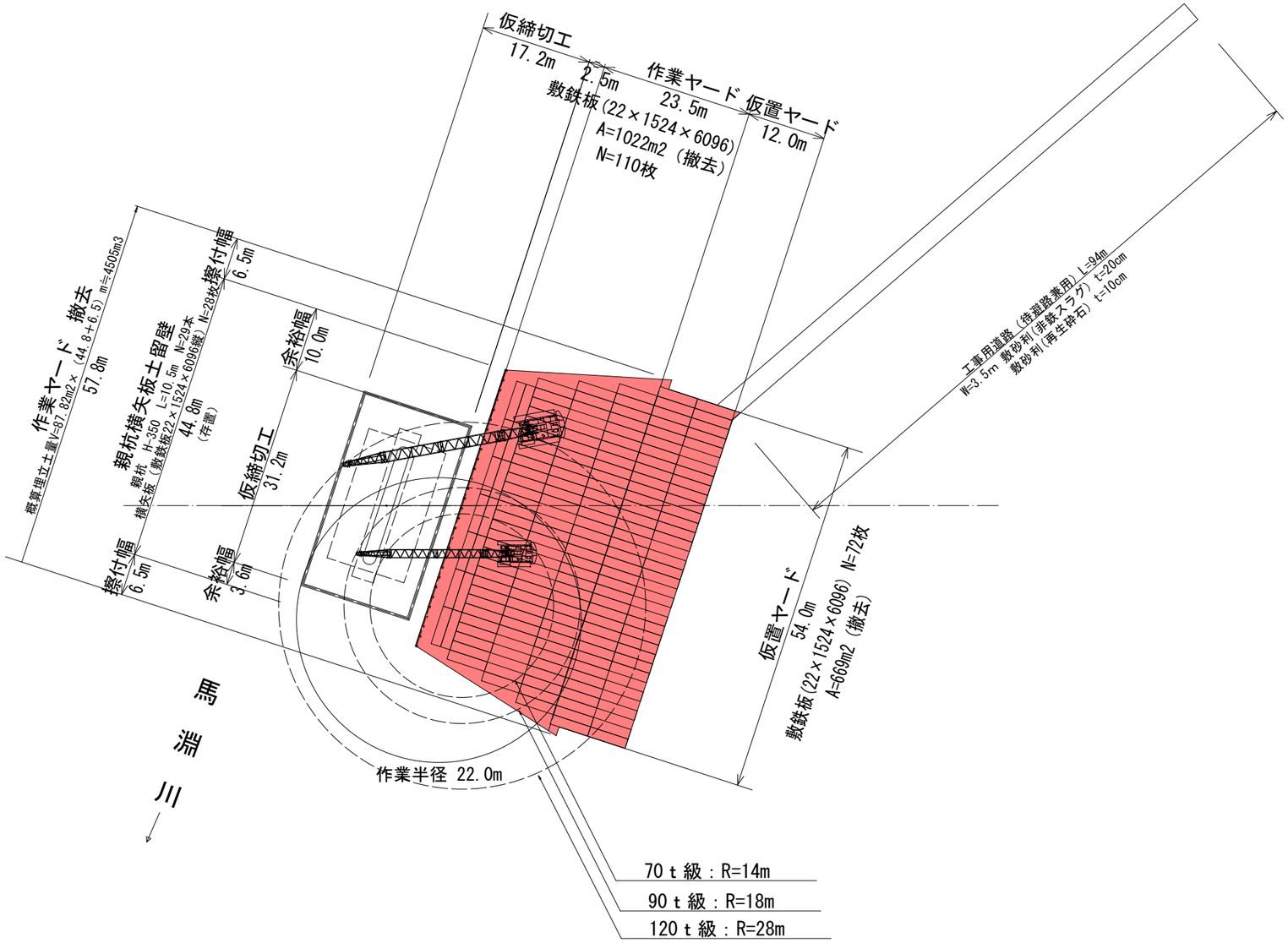

注4）作業半径は最大吊り荷重に安全率1.1～1.2程度を見て主ブーム定格総荷重表で検討

クレーン作業計画断面図

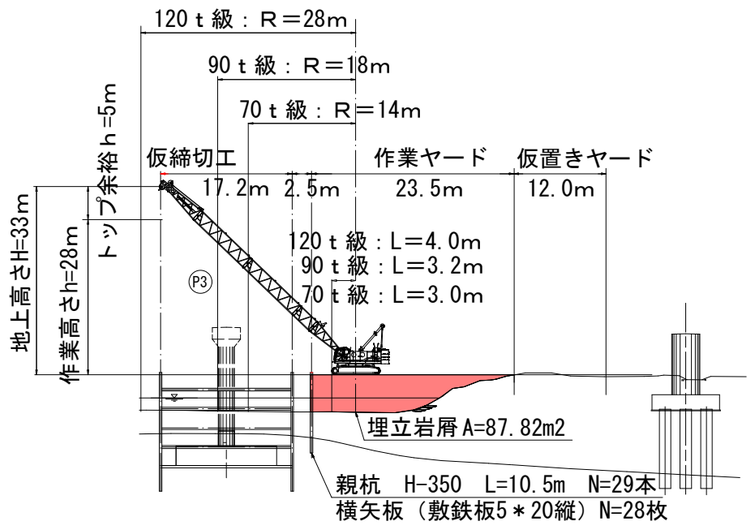

注1）最大吊り荷重は複合圧入機のF111：（硬質地盤仕様　本体10.6ｔ）で検討
注2）作業高さhはパイルオーガ23m＋吊りワイヤー5.0mとして検討
注3）トップ余裕はクレーン固有の過巻防止範囲

令和 8 年度　道路改築（橋梁）工事	
工事番号	債 第 9992 号
路線 河川名	3･3･8号白銀市川環状線
施行 箇所	八戸市大字尻内町 地内
工事用道路詳細図	縮尺 図示
図面番号	17 葉中 13
三八県土整備事務所	
青　森　県	

工事用道路詳細図
仮橋工（設置･撤去）
S=1:50

平面図

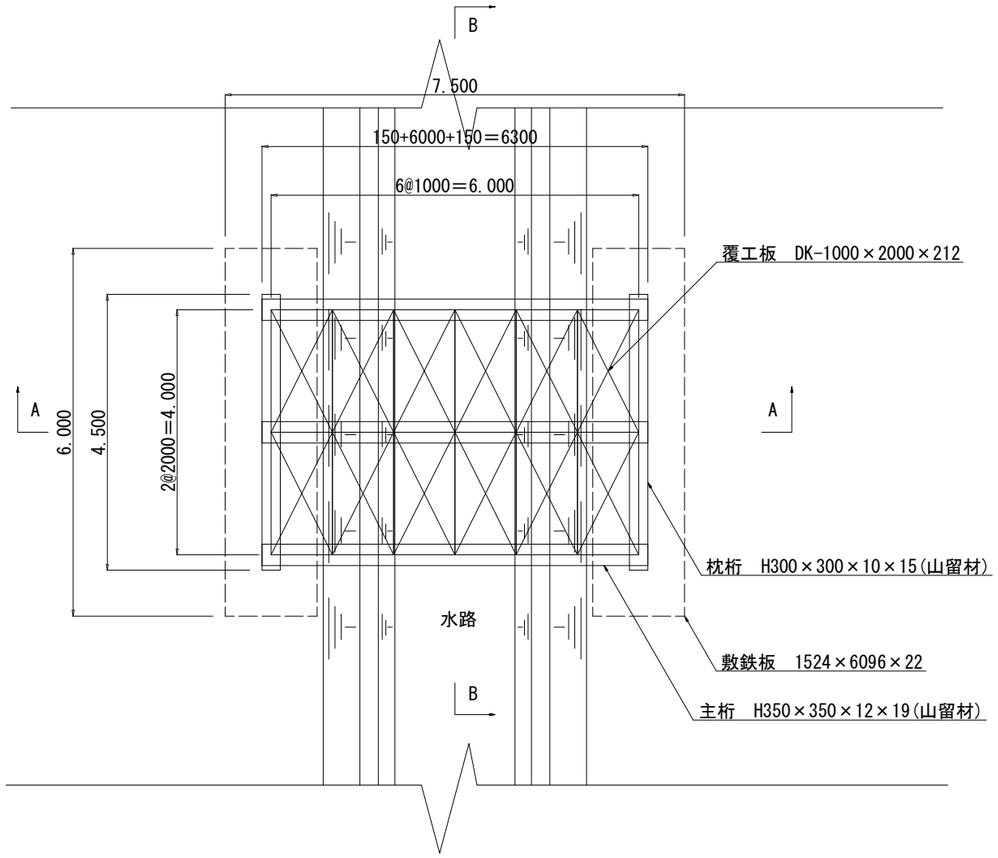

材料表

名　称	使用部材	長さ（m）	数　量	延長（m）	質量（t）
覆工板	DK-1000×2000×212		12	24.00	5.088
主　桁	H-350×350×12×19(山留材)	6.30	3	18.90	2.835
枕　桁	H-300×300×10×15(山留材)	4.50	2	9.00	0.900
敷鉄板	1524×6096×22		2		3.208
ブルマンC型			24		0.089
合　計					12.12

※主桁+枕桁はﾌﾞﾙﾏﾝ(４個)止めとする。

A-A断面図

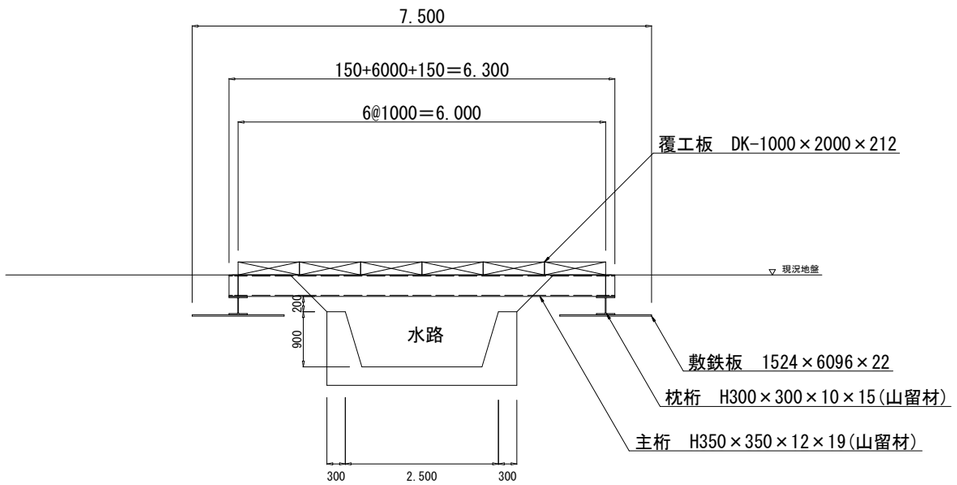

B-B断面図

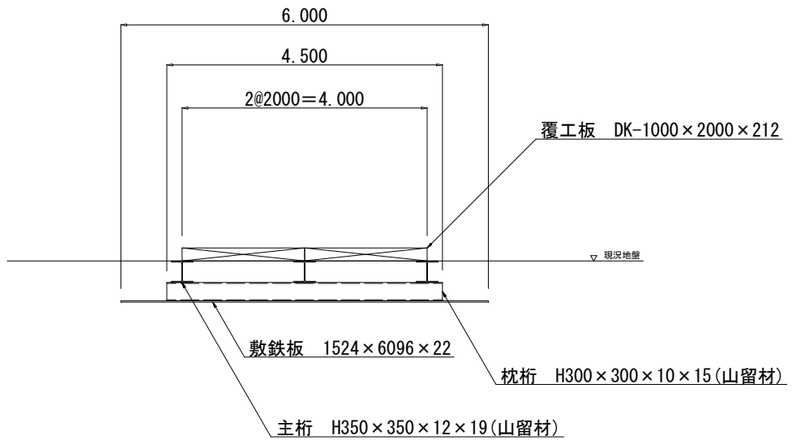

令和 8 年度　道路改築（橋梁）工事	
工事番号	債 第 9992 号
路線 河川 名	3・3・8号白銀市川環状線
施行 箇所	八戸市大字尻内町 地内
作業・仮置ﾔｰﾄﾞ仮橋平面図	縮尺 図示
図面番号	17 葉中 14
三八県土整備事務所	
青　森　県	

作業・仮置ﾔｰﾄﾞ仮橋平面図

S=1:4000

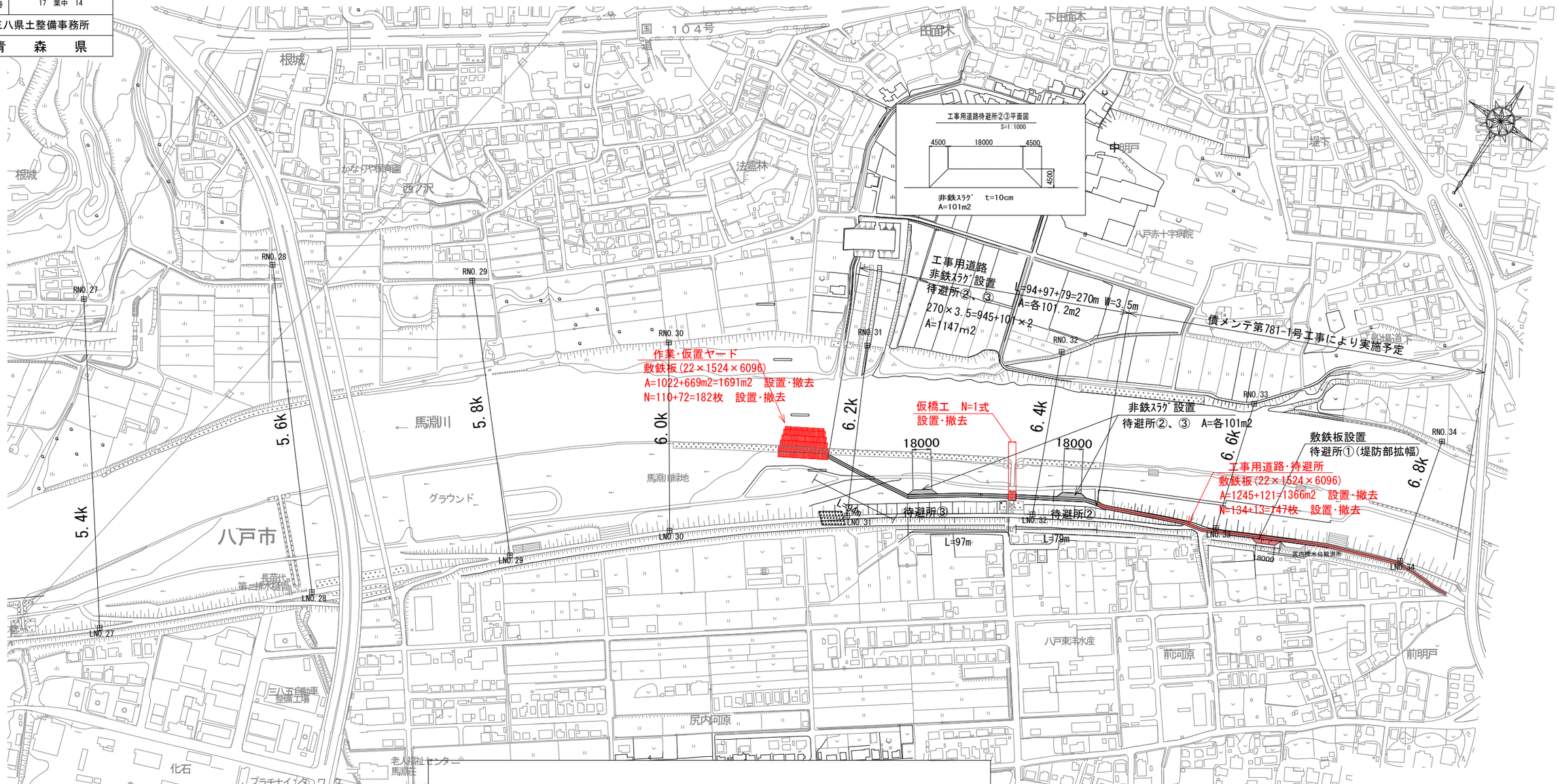

令和 8 年度　道路改築（橋梁）工事	
工事番号	債 第 9992 号
路線 河川 名	3・3・8号白銀市川環状線
施行 箇所	八戸市大字尻内町 地内
P3橋脚 作業構台計画図	縮尺 図示
図面番号	17 葉中 15
三八県土整備事務所	
青　森　県	

P3橋脚 作業構台計画図
(設置・撤去)

平 面 図 S=1:100

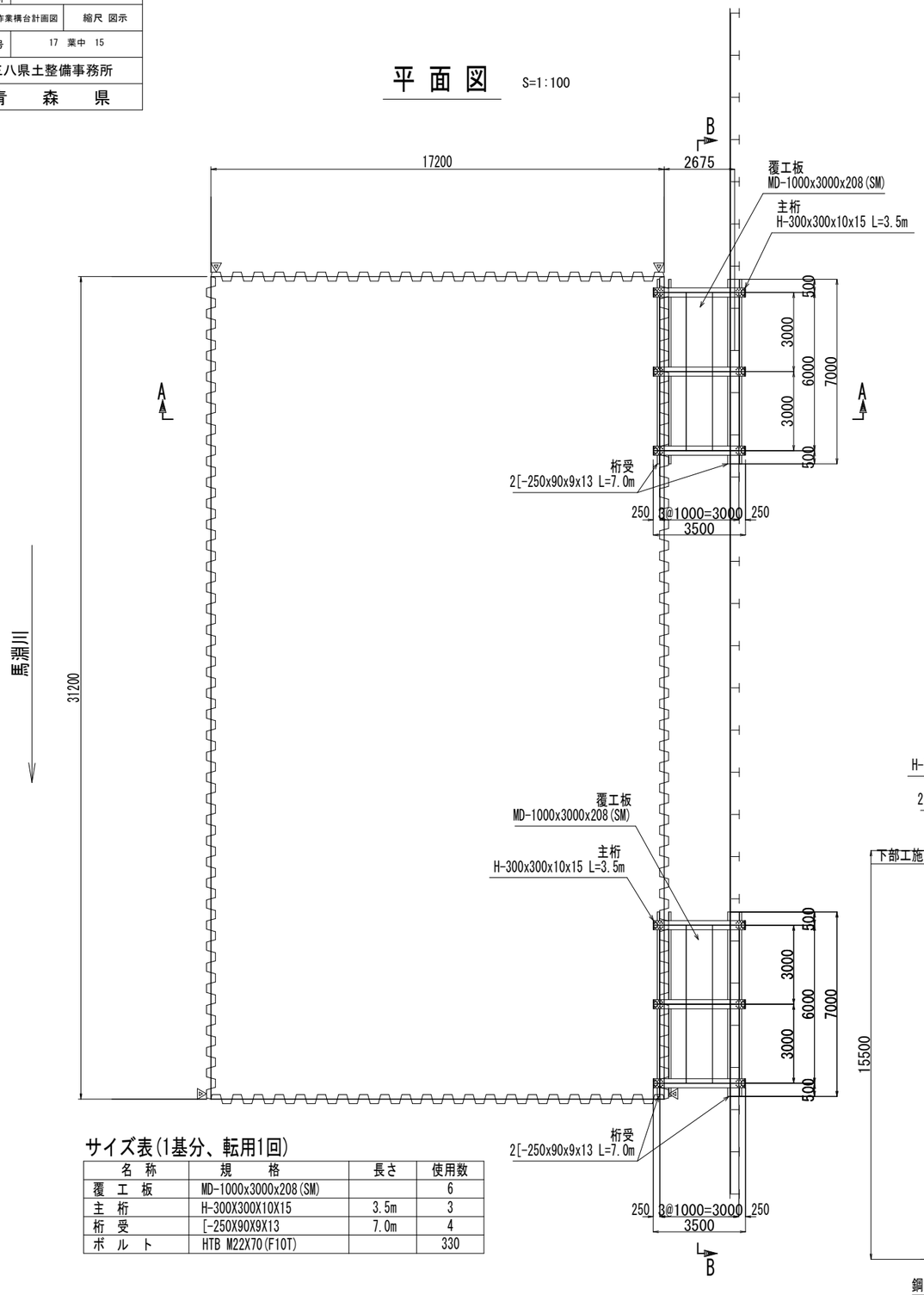

A-A 断 面 図
S=1:100

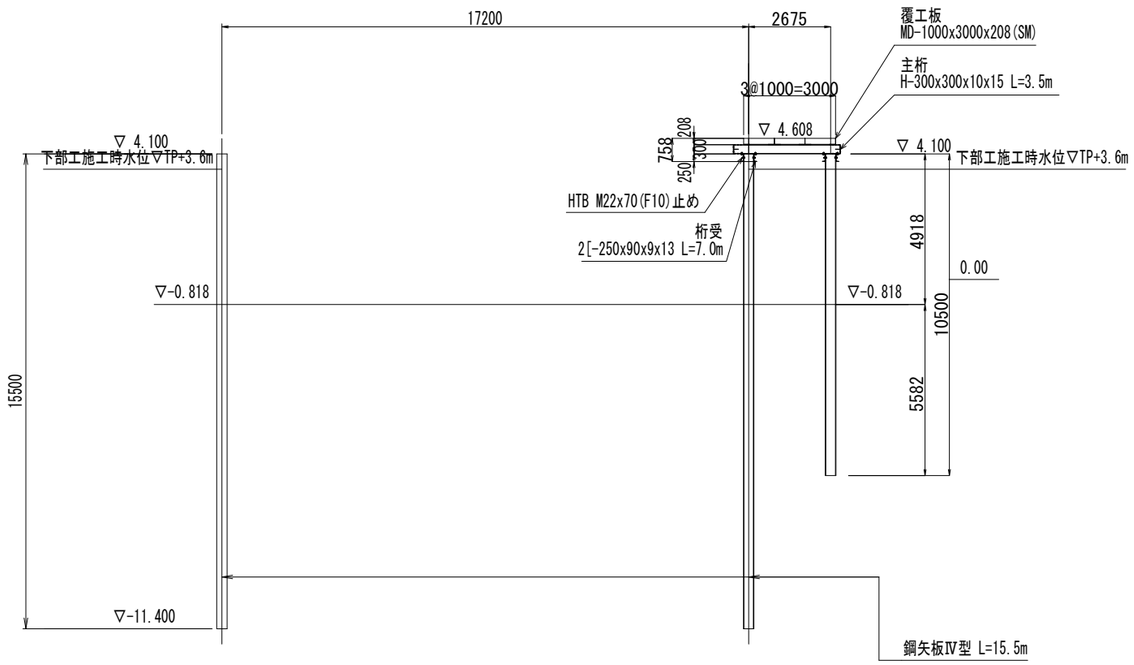

B-B 断 面 図 S=1:100

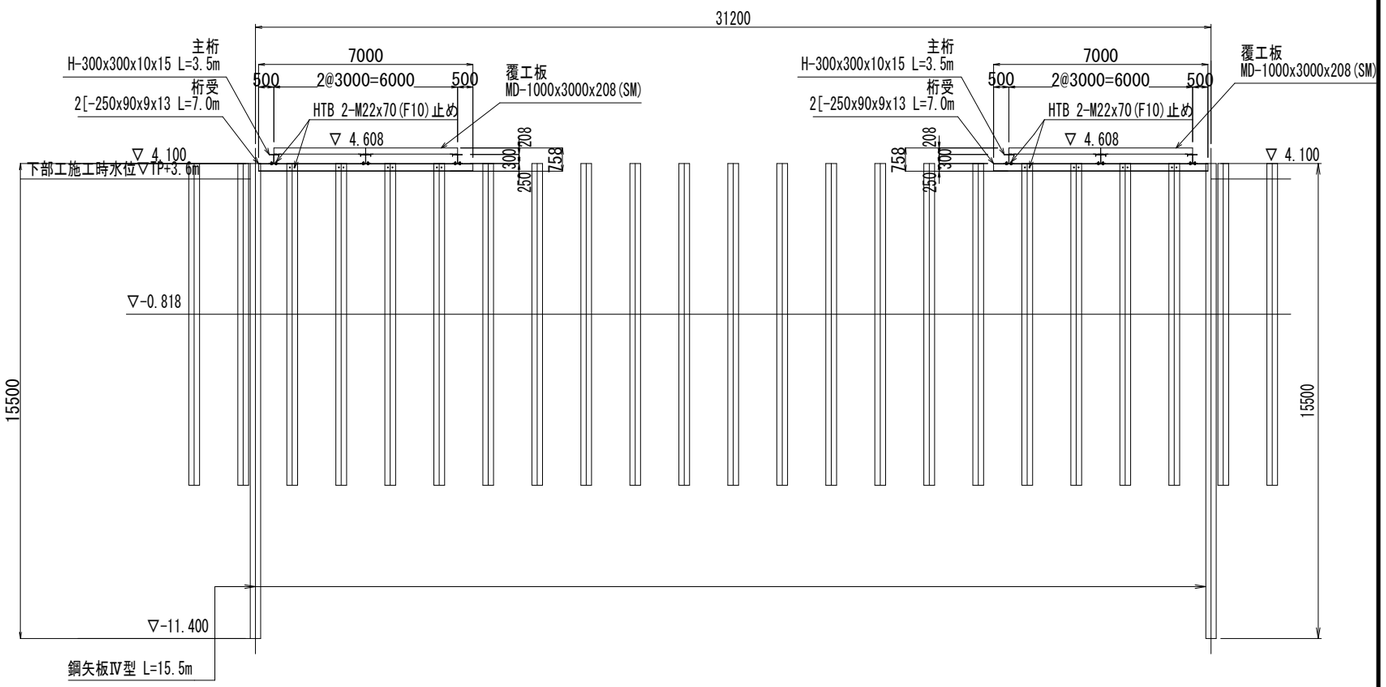

サイズ表(1基分、転用1回)

名　称	規　　格	長さ	使用数
覆　工　板	MD-1000x3000x208(SM)		6
主　桁	H-300X300X10X15	3.5m	3
桁　受	[-250X90X9X13	7.0m	4
ボ　ル　ト	HTB M22X70(F10T)		330

令和 8 年度　道路改築（橋梁）工事	
工事番号	債 第 9992 号
路線 河川名	3･3･8号白銀市川環状線
施行 箇所	八戸市大字尻内町 地内
鋼矢板外周足場設置計画図	縮尺 図示
図面番号	17 葉中 16
三八県土整備事務所	
青　森　県	

鋼矢板外周足場設置計画図

S=1:100

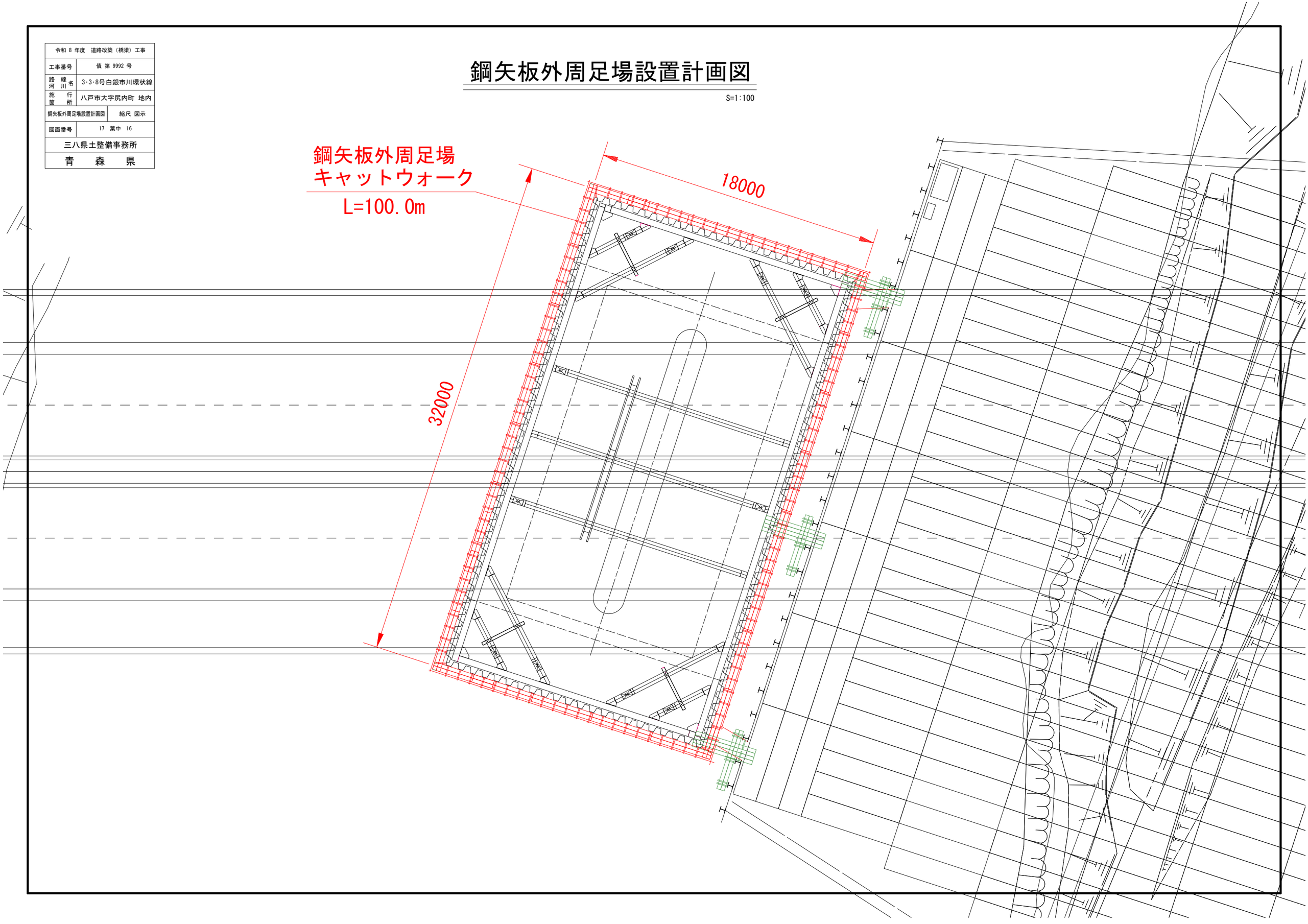

令和 8 年度　道路改築（橋梁）工事	
工事番号	債 第 9992 号
路線 河川名	3・3・8号白銀市川環状線
施行 箇所	八戸市大字尻内町 地内
雪寒仮囲い(参考図)	縮尺 図示
図面番号	17 葉中 17
三八県土整備事務所	
青　森　県	

雪寒仮囲い(参考図)

S=1:100

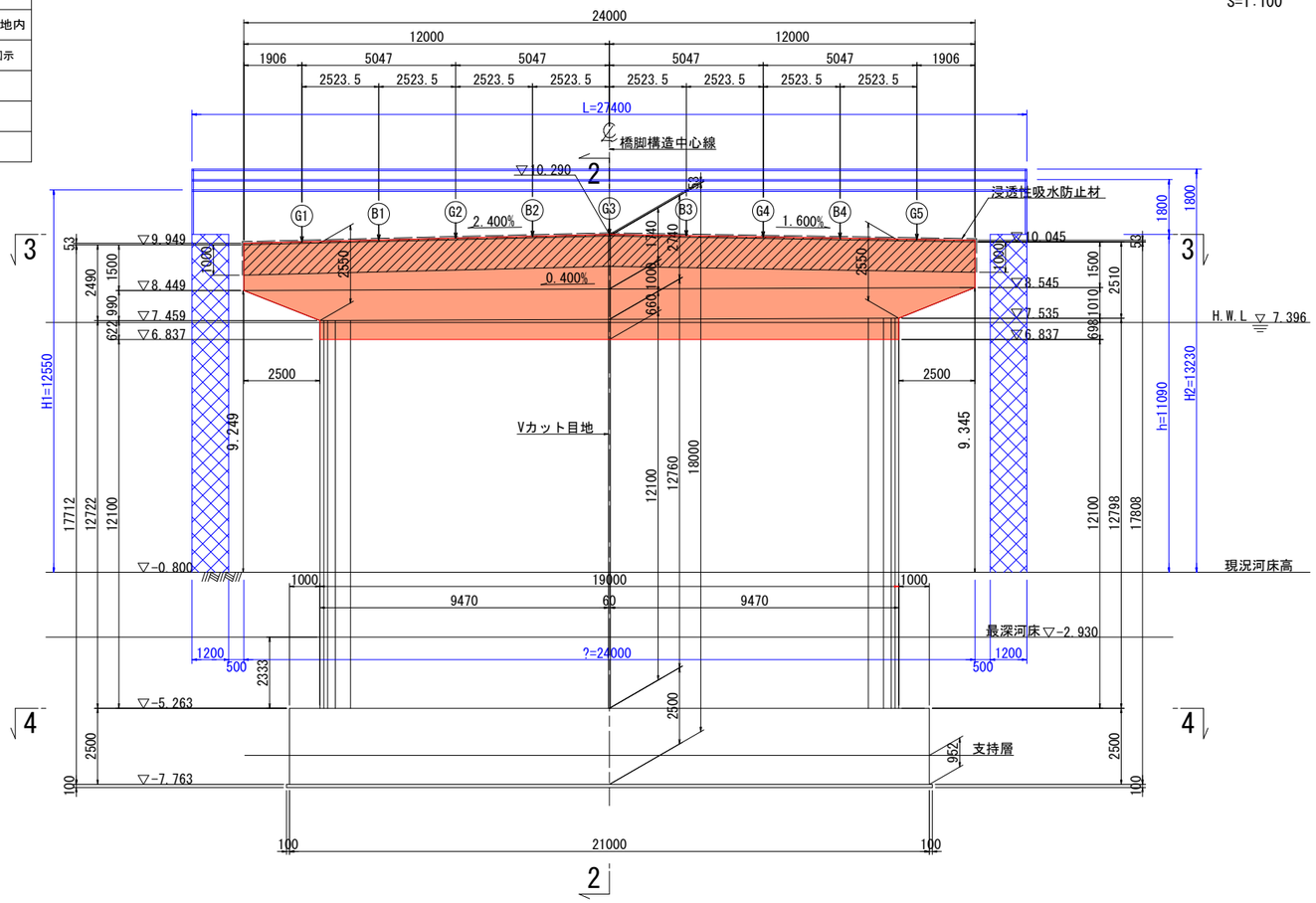

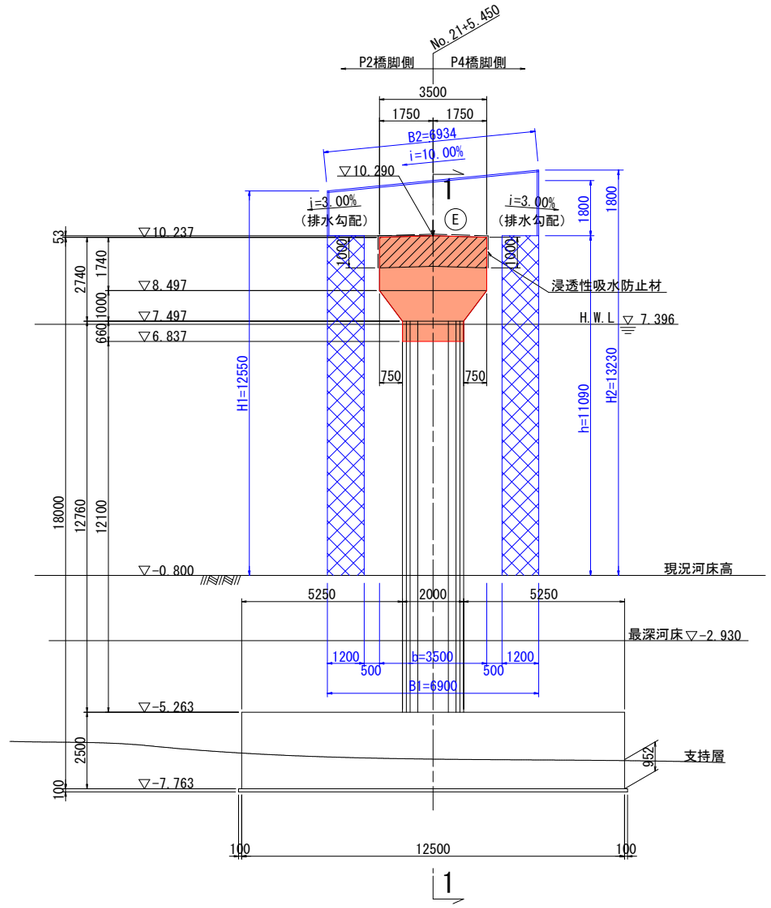

平面図(3-3)

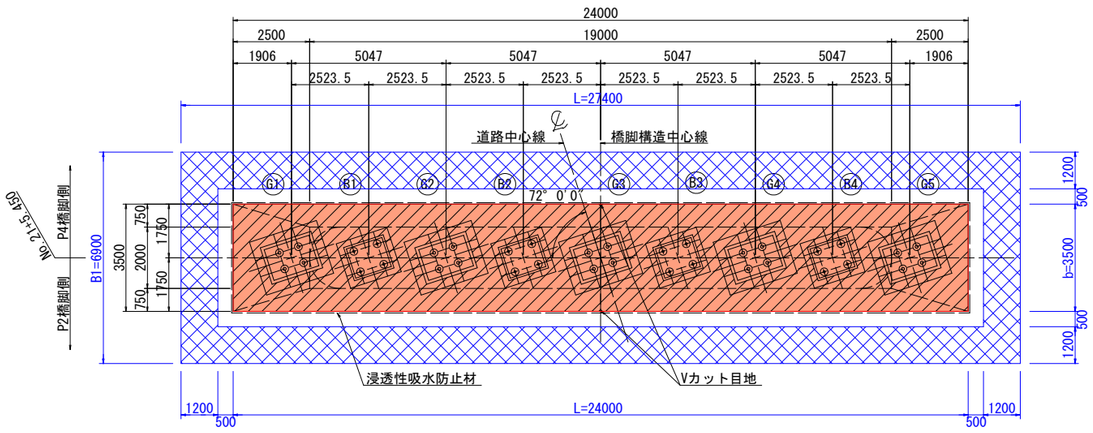
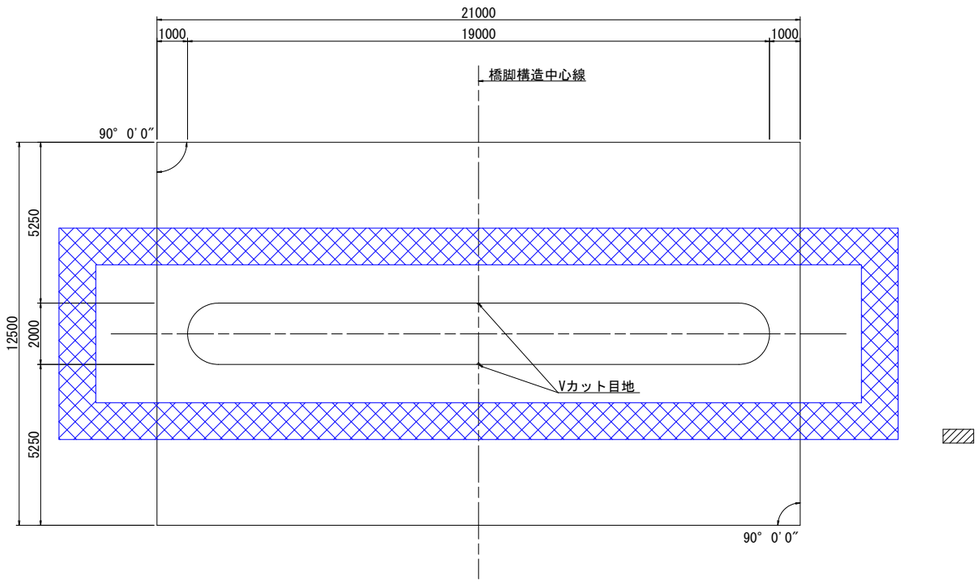
平面図(4-4)